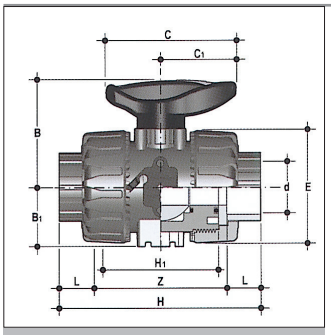

VKDIV DN 10-50

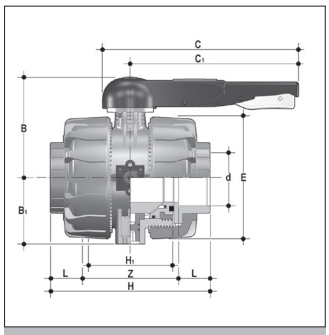

VKDIV DN 65-100

KOGELKRANEN
VANNES A BILLE
BALL VALVES

2-Wegkogelafsluiter, Dual Block® met metrische lijmmoffen.
Zittingen PTFE/EPDM, PTFE/FPM.

Robinets à bille Dual Block® tournant sphérique à 2 voies. Avec embouts femelles à coller.
Sièges PTFE/EPDM, PTFE/FPM.

2-Way ball valve Dual Block® with lockable nuts, metric series plain female ends for solvent welding. Seats PTFE/EPDM, PTFE/FPM.

D	DN	L	Z	H	H1	E	B	B1	C	C1	PN	G/ST/PC	€/ST/PC EPDM	FPM
16	10	14	75	103	65	54	54.0	29.0	67	40	16	215	**33.88**	**41.10**
20	15	16	71	103	65	54	54.0	29.0	67	40	16	205	**35.28**	**42.17**
25	20	19	77	115	70	65	65.0	34.5	85	49	16	330	**41.71**	**50.53**
32	25	22	84	128	78	73	69.5	39.0	85	49	16	438	**51.95**	**62.82**
40	32	26	94	146	88	86	82.5	46.0	108	64	16	693	**64.70**	**76.49**
50	40	31	102	164	93	98	89.0	52.0	108	64	16	925	**83.39**	**98.13**
63	50	38	123	199	111	122	108.0	62.0	134	76	16	1577	**103.82**	**132.99**
75	65	44	147	235	133	164	164.0	87.0	225	175	16	4380	**312.63**	**374.24**
90	80	51	168	270	149	203	177.0	105.0	327	272	16	7200	**398.29**	**473.42**
110	100	61	186	308	167	238	195.0	129.0	385	330	16	11141	**447.86**	**551.55**

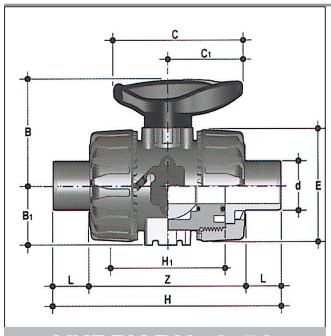

VKDDV DN 10-50

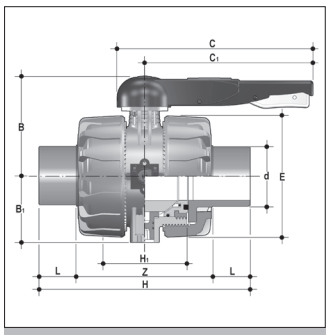

VKDDV DN 65-100

KOGELKRANEN
VANNES A BILLE
BALL VALVES

2-Wegkogelafsluiter, Dual Block® met metrische mannelijke lijmuiteinden.
Zittingen PTFE/EPDM, PTFE/FPM.

Robinets à bille Dual Block® tournant sphérique à 2 voies. Avec embouts mâles à coller.
Sièges PTFE/EPDM, PTFE/FPM.

2-Way ball valve Dual Block® with lockable nuts, metric series plain male ends for solvent welding. Seats PTFE/EPDM, PTFE/FPM.

D	DN	L	H	H1	E	B	B1	C	C1	PN	G/ST/PC	€/ST/PC EPDM	FPM
16	10	14	149	65	54	54.0	29.0	67	40	16	215	**33.88**	**41.10**
20	15	16	124	65	54	54.0	29.0	67	40	16	220	**35.28**	**62.31**
25	20	19	144	70	65	65.0	34.5	85	49	16	340	**41.71**	**50.53**
32	25	22	154	78	73	69.5	39.0	85	49	16	438	**51.95**	**62.82**
40	32	26	174	88	86	82.5	46.0	108	64	16	693	**64.70**	**76.49**
50	40	31	194	93	98	89.0	52.0	108	64	16	945	**83.39**	**98.13**
63	50	38	224	111	122	108.0	62.0	134	76	16	1607	**103.82**	**132.99**
75	65	44	284	133	164	164.0	87.0	225	175	16	4420	**312.63**	**374.24**
90	80	51	300	149	203	177.0	105.0	327	272	16	6930	**398.29**	**473.42**
110	100	61	340	167	238	195.0	129.0	385	330	16	10950	**447.86**	**551.55**

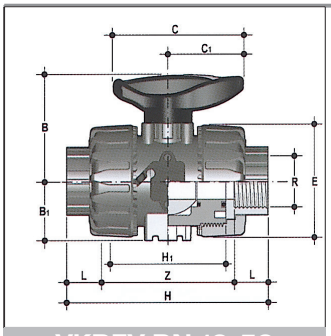

VKDFV DN 10-50

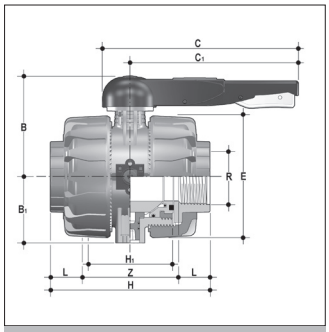

VKDFV DN 65-100

KOGELKRANEN
VANNES A BILLE
BALL VALVES

2-Wegkogelafsluiter, Dual Block® met vrouwelijke BS draadaansluitingen. NPT op aanvraag.
Zittingen PTFE/EPDM, PTFE/FPM

Robinets à bille Dual Block® avec embouts femelles taraudés BS. NPT sur demande
Sièges PTFE/EPDM, PTFE/FPM.

2-Way ball valve Dual Block® with BS parallel threaded female ends. NPT on request.
Seats PTFE/EPDM, PTFE/FPM

R	DN	L	Z	H	H1	E	B	B1	C	C1	PN	G/ST/PC	€/ST/PC EPDM	€/ST/PC FPM
3/8”	10	11.4	80.2	103	65	54	54.0	29.0	67	40	16	215	**36.52**	**44.18**
1/2”	15	15	80.0	110	65	54	54.0	29.0	67	40	16	210	**41.70**	**45.83**
3/4”	20	16.3	83.4	116	70	65	65.0	34.5	85	49	16	335	**45.83**	**54.00**
1”	25	19.1	95.8	134	78	73	69.5	39.0	85	49	16	448	**56.23**	**70.80**
1 1/4”	32	21.4	110.2	153	88	86	82.5	46.0	108	64	16	678	**71.43**	**83.47**
1 1/2”	40	21.4	113.2	156	93	98	89.0	52.0	108	64	16	955	**93.63**	**108.84**
2”	50	25.7	134.6	186	111	122	108.0	62.0	134	76	16	1667	**117.92**	**148.11**
2 1/2”	65	30.2	174.6	235	133	164	164.0	87.0	225	175	16	4395	**337.62**	**399.24**
3”	80	33.3	203.4	270	149	203	177.0	105.0	327	272	16	7260	**430.14**	**505.29**
4”	100	39.3	229.4	308	167	238	195.0	129.0	385	330	16	11100	**483.72**	**587.42**

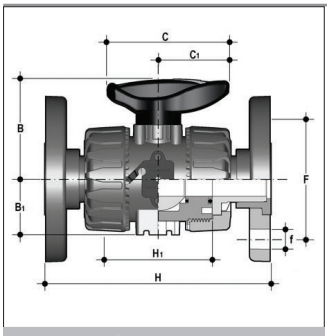

VKDOV DN 15-50

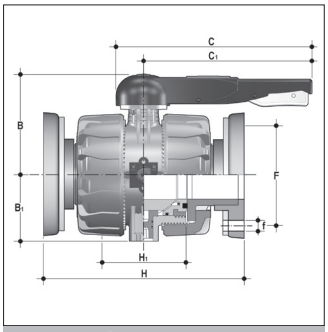

VKDOV DN 65-100

KOGELKRANEN
VANNES A BILLE
BALL VALVES

2-Wegkogelafsluiter, Dual Block® met DIN 8063, DIN 2501 vaste flenzen.
Inbouwlengte volgens EN 558-1.

Robinets à bille Dual Block® avec brides fixes DIN 8063, DIN 2501.
Encombrement selon EN 558-1.

2-Way ball valve Dual Block® with DIN 8063, DIN 2501 fixed backing rings.
Face to face according EN 558-1.

D	DN	H	H1	B	B1	C	C1	F	f	U	PN	G/ST/PC	€/ST/PC EPDM	FPM
20	15	130	65	54.0	29.0	67	40	65	14	4	16	375	**64.33**	**72.92**
25	20	150	70	65.0	34.5	85	49	75	14	4	16	590	**74.48**	**85.59**
32	25	160	78	69.5	39.0	85	49	85	14	4	16	713	**87.37**	**100.39**
40	32	180	88	82.5	46.0	108	64	100	18	4	16	1108	**112.05**	**126.17**
50	40	200	93	89.0	52.0	108	64	110	18	4	16	1485	**135.59**	**152.51**
63	50	230	111	108.0	62.0	134	76	134	18	4	16	2347	**173.51**	**207.04**
75	65	290	133	164.0	87.0	225	175	145	17	4	16	6610	**394.74**	**456.35**
90	80	310	149	177.0	105.0	327	272	160	17	8	16	9330	**502.89**	**578.01**
110	100	350	167	195.0	129.0	385	330	180	17	8	16	13815	**572.46**	**676.16**

Aansluiting volgens ANSI op aanvraag.
Raccordement selon ANSI sur demande.
Connection acc. to ANSI on request.

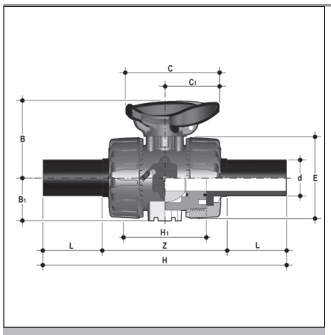

VKDBEV DN 15-50

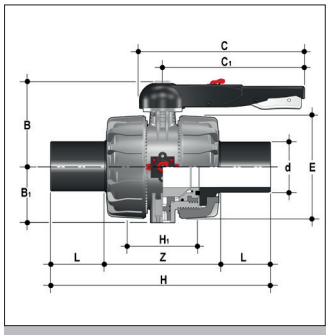

VKDBEV DN 65-100

KOGELKRANEN
VANNES A BILLE
BALL VALVES

2-Wegkogelafsluiter, Dual Block® met mannelijke lasuiteinden PE-HD
Zittingen PTFE/EPDM, PTFE/FPM.

Robinets à bille Dual Block® tournant sphérique à 2 voies. Avec embouts mâles à souder en PE-HD. Sièges PTFE/EPDM, PTFE/FPM.

2-Way ball valve Dual Block® with male ends for welding sockets on PE-HD
Seats PTFE/EPDM, PTFE/FPM.

D	DN	PN	L	H	H_1	E	B	B_1	C	C1	G ST/PC	€/ST/PC EPDM
20	15	16	41	175	65	54	54.0	29.0	67	40	220	**37.62**
25	20	16	52	210	70	65	65.0	34.5	85	49	340	**37.83**
32	25	16	55	226	78	73	69.5	39.0	85	49	443	**43.64**
40	32	16	56	243	88	86	82.5	46.0	108	64	693	**56.55**
50	40	16	58	261	93	98	89.0	52.0	108	64	945	**69.80**
63	50	16	66	293	111	122	108.0	62.0	134	76	1607	**91.61**
75	65	16	71	356	133	162	164.0	87.0	225	175	4400	**304.26**
90	80	16	88	390	149	202	177.0	105.0	327	272	7100	**389.67**
110	100	16	92	431	167	236	195.0	129.0	385	330	10800	**435.90**

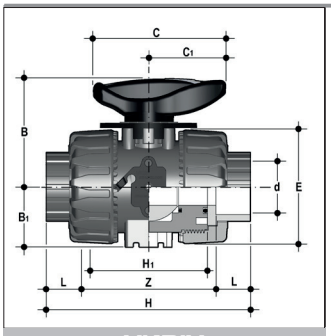

VKRIV

2 WEG KOGELKRANEN VOOR LINEAIRE DEBIETREGELING
VANNES A BILLE A 2 VOIES POUR REGULATION LINEAIRE DU DEBIT
2 WAY BALL VALVES FOR LINEAR FLOW CONTROL

Vrouwelijke lijmaansluiting.
Volledig uitwisselbaar met kogelkranen type VK Dual Block®.
Bereik: 0-90° / monodirectioneel. Met schaalverdeling per 5°
Op aanvraag: elektrisch met posi 4-20mA / pneumatisch met klepstandsteller 4-20mA.

Bouts femelles à coller.
Complètement interchangeable avec les robinets à bille VK Dual Block®.
Portée: 0-90° / mono directionnel. Graduation visuelle par 5°.
Sur demande: actuateur électrique avec Posi 4-20mA / actuateur pneumatique avec positioneur 4-20mA.

Sockets for solvent welding.
Complete interchangeability with VK Dual Block® series.
Range of use: 0-90° / unidirectional flow. Accuracy of the reading position 5°.
On request: electric actuator with Posi card 4-20mA / pneumatic actuator with positioner 4-20mA.

D	DN	PN	B	B_1	C	C_1	E	H_1	L	Z	H	G/ST/PC	€/ST/PC EPDM	€/ST/PC FPM
16	10	16	54.0	29.0	67	40	54	65	14	75	103	215	**101.03**	**106.29**
20	15	16	54.0	29.0	67	40	54	65	16	71	103	205	**102.04**	**107.11**
25	20	16	65.0	34.5	85	49	65	70	19	77	115	330	**114.63**	**121.11**
32	25	16	69.5	39.0	85	49	73	78	22	84	128	438	**137.63**	**145.55**
40	32	16	82.5	46.0	108	64	86	88	26	94	146	693	**145.36**	**154.00**
50	40	16	89.0	52.0	108	64	98	93	31	102	164	925	**190.25**	**201.05**
63	50	16	108.0	62.0	134	76	122	111	38	123	199	1577	**199.22**	**219.49**

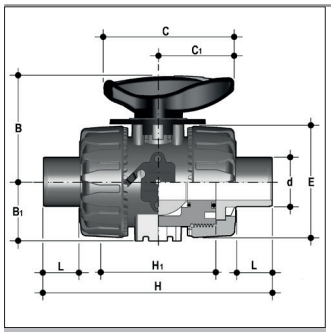

VKRDV

2 WEG KOGELKRANEN VOOR LINEAIRE DEBIETREGELING
VANNES A BILLE A 2 VOIES POUR REGULATION LINEAIRE DU DEBIT
2 WAY BALL VALVES FOR LINEAR FLOW CONTROL

Mannelijke lijmuiteinden.
Volledig uitwisselbaar met kogelkranen type VK Dual Block®.
Bereik: 0-90° / monodirectioneel. Met schaalverdeling per 5°
Op aanvraag: elektrisch met posi 4-20mA / pneumatisch met klepstandsteller 4-20mA.

Bouts mâles à coller.
Complètement interchangeable avec les robinets à bille VK Dual Block®.
Portée: 0-90° / mono directionnel. Graduation visuelle par 5°.
Sur demande: actuateur électrique avec Posi 4-20mA / actuateur pneumatique avec positioneur 4-20mA.

Spigots for solvent welding.
Complete interchangeability with VK Dual Block® series.
Range of use: 0-90° / unidirectional flow. Accuracy of the reading position 5°.
On request: electric actuator with Posi card 4-20mA / pneumatic actuator with positioner 4-20mA.

D	DN	PN	B	B_1	C	C_1	E	H_1	H	L	G/ST/PC	€/ST/PC EPDM	€/ST/PC FPM
16	10	16	54.0	29.0	67	40	54	65	149	14	215	**101.03**	**106.29**
20	15	16	54.0	29.0	67	40	54	65	124	16	220	**102.04**	**107.11**
25	20	16	65.0	34.5	85	49	65	70	144	19	340	**114.63**	**121.11**
32	25	16	69.5	39.0	85	49	73	78	154	22	443	**137.63**	**145.55**
40	32	16	82.5	46.0	108	64	86	88	174	26	693	**145.36**	**154.00**
50	40	16	89.0	52.0	108	64	98	93	194	31	945	**190.25**	**201.05**
63	50	16	108.0	62.0	134	76	122	111	224	38	1607	**199.22**	**219.49**

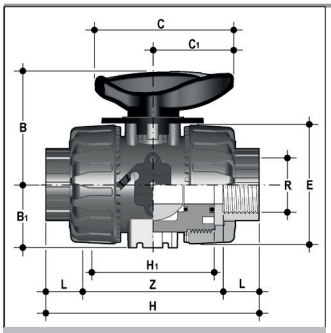

VKRFV

2 WEG KOGELKRANEN VOOR LINEAIRE DEBIETREGELING
VANNES A BILLE A 2 VOIES POUR REGULATION LINEAIRE DU DEBIT
2 WAY BALL VALVES FOR LINEAR FLOW CONTROL

Inwendige draadaansluiting BS.
Volledig uitwisselbaar met kogelkranen type VK Dual Block.
Bereik: 0-90° / monodirectioneel. Met schaalverdeling per 5°
Op aanvraag: elektrisch met posi 4-20mA / pneumatisch met klepstandsteller 4-20mA.

Bouts femelles filletés BS.
Complètement interchangeable avec les robinets à bille VK Dual Block.
Portée: 0-90° / mono directionnel. Graduation visuelle par 5°.
Sur demande: actuateur électrique avec Posi 4-20mA / actuateur pneumatique avec positioneur 4-20mA.

BS parallel treaded sockets.
Complete interchangeability with VK Dual Block series.
Range of use: 0-90° / unidirectional flow. Accuracy of the reading position 5°.
On request: electric actuator with Posi card 4-20mA / pneumatic actuator with positioner 4-20mA.

R	DN	PN	B	B1	C	C1	E	H	H1	L	Z	G/ST/PC	€/ST/PC EPDM	€/ST/PC FPM
3/8"	10	16	54.0	29.0	67	40	54	103	65	12	80	215	**102.97**	**108.59**
1/2"	15	16	54.0	29.0	67	40	54	110	65	15	80	210	**104.25**	**109.77**
3/4"	20	16	65.0	34.5	85	49	65	116	70	16	83	335	**117.64**	**122.99**
1"	25	16	69.5	39.0	85	49	73	134	78	19	96	448	**140.75**	**151.42**
11/4"	32	16	82.5	46.0	108	64	86	153	88	21	110	678	**150.30**	**159.12**
11/2"	40	16	89.0	52.0	108	64	98	156	93	21	113	955	**198.81**	**209.96**
2"	50	16	108.0	62.0	134	76	122	186	111	26	135	1667	**209.55**	**230.58**

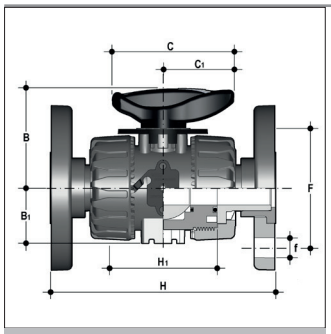

VKROV

2 WEG KOGELKRANEN VOOR LINEAIRE DEBIETREGELING
VANNES A BILLE A 2 VOIES POUR REGULATION LINEAIRE DU DEBIT
2 WAY BALL VALVES FOR LINEAR FLOW CONTROL

Volledig uitwisselbaar met kogelkranen type VK Dual Block® met DIN 8063, DIN 2501 vaste flenzen. Inbouwlengte volgens EN 558-1.
Bereik: 0-90° / monodirectioneel. Met schaalverdeling per 5°
Op aanvraag: elektrisch met posi 4-20mA / pneumatisch met klepstandsteller 4-20mA.

Complètement interchangeable avec les robinets à bille VK Dual Block® avec brides fixes DIN 8063, DIN 2501. Encombrement selon EN 558-1.
Portée: 0-90° / mono directionnel. Graduation visuelle par 5°.
Sur demande: actuateur électrique avec Posi 4-20mA / actuateur pneumatique avec positioneur 4-20mA.

Complete interchangeability with VK Dual Block® with DIN 8063, DIN 2501 fixed backing rings. Face to face according EN 558-1.
Range of use: 0-90° / unidirectional flow. Accuracy of the reading position 5°.
On request: electric actuator with Posi card 4-20mA / pneumatic actuator with positioner 4-20mA.

D	DN	PN	B	B1	C	C1	F	H	H1	U	f	Sp	G/ST/PC	€/ST/PC EPDM	€/ST/PC FPM
20	15	16	54.0	29.0	67	40	65	130	65	4	14	11	375	**123.35**	**129.64**
25	20	16	65.0	34.5	85	49	75	150	70	4	14	14	590	**138.66**	**146.76**
32	25	16	69.5	39.0	85	49	85	160	78	4	14	14	713	**163.54**	**173.07**
40	32	16	82.5	46.0	108	64	100	180	88	4	18	14	1108	**180.07**	**190.40**
50	40	16	89.0	52.0	108	64	110	200	93	4	18	16	1485	**228.46**	**240.87**
63	50	16	108.0	62.0	134	76	125	230	111	4	18	16	2347	**249.19**	**273.75**

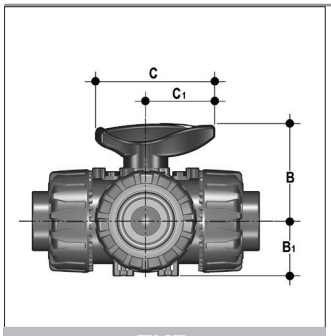

TKD

3 WEG KOGELKRANEN
VANNES A BILLE A 3 VOIES
3 WAY BALL VALVES

Radiaal demonteerbaar PN 16.
Veiligheidsslot in uitstroomrichting met de afsluiter onder druk. Blokkeringsmogelijkheid (elke 45°) met safety block systeem.

Démontable radialement PN 16.
Poignée avec blocage de sécurité verrouillable tous les 45°.

Radial disassembling PN 16.
Handle stop device every 45° with safety block system.

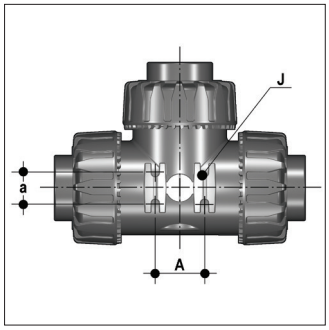

D	DN	B	B1	C	C1	a	A	J
16	10	54.0	29.0	67	40	20	31	M5
20	15	54.0	29.0	67	40	20	31	M5
25	20	65.0	34.5	85	49	20	31	M5
32	25	69.5	39.0	85	49	20	31	M5
40	32	82.5	46.0	108	64	30	50	M6
50	40	89.0	52.0	108	64	30	50	M6
63	50	108.0	62.0	134	76	30	50	M6

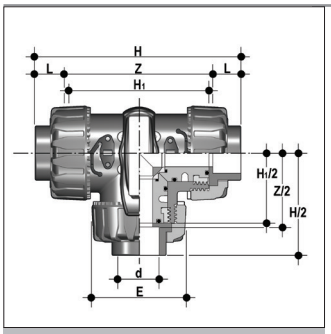

TKDIV

3 WEG KOGELKRANEN
VANNES A BILLE A 3 VOIES
3 WAY BALL VALVES

Vrouwelijke lijmaansluiting, T-boring
Bouts femelles à coller, perçage-T
Sockets for solvent welding, T-bore

D	DN	E	H	H1	L	Z	G/ST/PC	€/ST/PC EPDM	€/ST/PC FPM
16	10	54	118.0	80	14	90.0	310	**53.52**	**60.54**
20	15	54	118.0	80	16	86.0	310	**54.68**	**64.81**
25	20	65	145.0	100	19	107.0	550	**63.26**	**72.79**
32	25	73	160.0	110	22	116.0	790	**78.44**	**90.24**
40	32	86	188.5	131	26	136.5	1275	**94.69**	**111.67**
50	40	98	219.0	148	31	157.0	1660	**114.35**	**142.94**
63	50	122	266.5	179	38	190.5	2800	**144.29**	**180.35**

L-boring: prijzen + 10%
Perçage L: prix + 10%
L-bore: prices + 10%

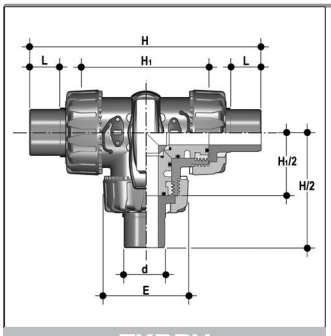

TKDDV

3 WEG KOGELKRANEN
VANNES A BILLE A 3 VOIES
3 WAY BALL VALVES

Mannelijke lijmaansluiting, T-boring
Bouts mâles à coller, perçage-T
Sockets for solvent welding, T-bore

d	DN	E	H	H1	L	G/ST/PC	€/ST/PC EPDM	€/ST/PC FPM
20	15	54	140	80	16	320	**54.68**	**64.81**
25	20	65	175	100	19	565	**63.26**	**72.79**
32	25	73	188	110	22	810	**78.44**	**90.24**
40	32	86	220	131	26	1305	**94.69**	**111.67**
50	40	98	251	148	31	1700	**114.35**	**142.94**
63	50	122	294	179	38	2850	**144.29**	**180.35**

L-boring: prijzen + 10%
Perçage L: prix + 10%
L-bore: prices + 10%

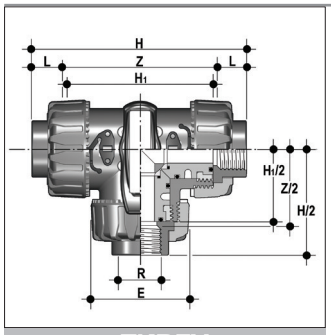

TKDFV

3 WEG KOGELKRANEN
VANNES A BILLE A 3 VOIES
3 WAY BALL VALVES

Inwendige draadaansluiting, BS, T-boring
Bouts femelles filetés, BS, perçage-T
BS parallel threaded sockets, BS, T-bore

R	DN	E	H	H1	L	Z	G/ST/PC	€/ST/PC EPDM	€/ST/PC FPM
3/8”	10	54	118.0	80	11.4	95	310	**58.94**	**65.89**
1/2”	15	54	125.0	80	15.0	95	310	**60.14**	**67.24**
3/4”	20	65	146.0	100	16.3	114	550	**69.63**	**79.09**
1”	25	73	166.0	110	19.1	129	790	**86.39**	**98.04**
1 1/4”	32	86	195.5	131	21.4	151	1275	**104.11**	**121.15**
1 1/2”	40	98	211.0	148	21.4	166	1660	**125.79**	**154.40**
2”	50	122	253.5	179	25.7	199	2800	**158.68**	**194.77**

L-boring: prijzen + 10%
Perçage L: prix + 10%
L-bore: prices + 10%

VLINDERKLEPPEN - HANDBEDIEND FKOV
VANNES PAPILLON - AVEC POIGNEE FKOV
BUTTERFLY VALVES - HAND OPERATED FKOV

Afmetingen / dimensions / overall dimensions:
ISO 5752 (DN 40-200 medium seri 25, DN 250-3000 long serie 16)
DIN 3202 (DN 65-200 K2, DN 250-300 K3)

Materialen / matériaux / materials:
Lichaam / corps / body: PP-GR
Klepblad / papillon / disc: PVC-U
Axe / axe / stem: RVS AISI 420 (AISI 316 op aanvraag / sur demande / on request)
Zitting / siège / liner: EPDM, FPM (NBR op aanvraag / sur demande / on request)

Wafer type:
Tussen flenzen / entre brides / between flanges:
EN ISO 1452, EN ISO 15493, DIN 2501, ISO 7005-1, EN 1092-1, ASTM B16.5 Cl. 150

Opmerking / remarque / remark:
Alvorens vlinderkleppen te monteren, is het aan te raden eerst de binnendiameter van de kragen te controleren. Bij bepaalde diameters kan een aanpassing van de kragen noodzakelijk zijn.

Avant d'effectuer l'installation de vannes papillons, il est conseillé de vérifier le diamètre intérieur des collets. En certains cas, il est nécessaire de chamfreiner.

Before installing butterfly valves, it is advisable to check the internal diameter of the stubs.
For certain dimensions, it is necessary to chamfer the stubs.

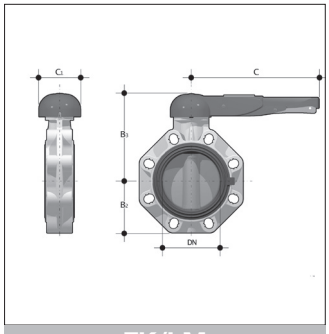

FK/LM

d	DN	PN	B2	B3	C	C1	Z	G/ ST/PC	U	€/ST/PC EPDM	FPM
50	40	16	60	137	175	100	33	900	4	**167.07**	**249.38**
63	50	16	70	143	175	100	43	1080	4	**176.91**	**264.04**
75	65	10	80	164	272	110	46	1470	4	**196.58**	**290.65**
90	80	10	93	178	272	110	49	1870	8	**206.34**	**304.58**
110	100	10	107	192	272	110	56	2220	8	**224.44**	**329.67**
140	125	10	120	212	330	110	64	3100	8	**298.32**	**441.19**
160	150	10	134	225	330	110	70	3850	8	**322.01**	**461.41**
225	200	10	161	272	420	122	71	6750	8	**416.79**	**598.71**

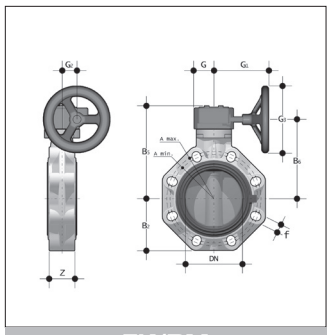

FK/RM

d	DN	PN	B2	B5	B6	G	G1	G2	G3	Z	G/ ST/PC	U	€/ST/PC EPDM	FPM
75	65	10	80	174	146	48	135	39	125	46	2400	4	**476.74**	**570.81**
90	80	10	93	188	160	48	135	39	125	49	2800	8	**487.17**	**585.42**
110	100	10	107	202	174	48	135	39	125	56	3150	8	**504.59**	**609.87**
140	125	10	120	222	194	48	144	39	200	64	4450	8	**578.50**	**721.38**
160	150	10	134	235	207	48	144	39	200	70	5200	8	**602.20**	**741.59**
225	200	10	161	287	256	65	204	60	200	71	9300	8	**760.39**	**942.35**
280	250	10	210	317	281	88	236	76	250	114	18600	12	**1394.84**	**2200.67**
315	300	8	245	374	338	88	236	76	250	114	25600	12	**1502.85**	**2388.10**
355	350	7	280	438	390	88	361	80	300	129	34450	16	**2825.44**	**4737.29**
400	400	6	306	438	390	88	361	80	300	169	42450	16	**3142.47**	**5904.29**

TYPE LUG:
met draadogen (DIN 5202, ANSI B16.5 cl. 150) op aanvraag
avec oreilles taraudées (DIN 5202, ANSI B16.5 cl. 150) sur demande
with threaded holes (DIN 5202, ANSI B16.5 cl. 150) on request

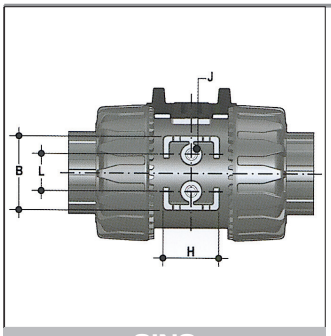

SINS

DRAADBUSSEN
BUSELURES
THREADED INSERTS

D	DN	B	H	L	J	€/ST/PC = 20 ST/PC Messing Laiton Brass	RVS 316 Inox 316 SS 316
16	10	31.5	27	20	M4 x 6	**12.47**	**68.82**
20	15	31.5	27	20	M4 x 6	**12.47**	**68.82**
25	20	40.0	30	20	M4 x 6	**12.47**	**68.82**
32	25	40.0	30	20	M4 x 6	**12.47**	**68.82**
40	32	50.0	35	30	M6 x 10	**15.01**	**76.11**
50	40	50.0	35	30	M6 x 10	**15.01**	**76.11**
63	50	60.0	40	30	M6 x 10	**15.01**	**76.11**

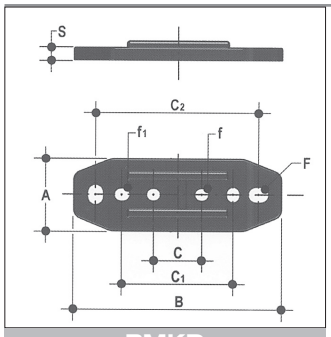

PMKD

MONTAGEPLAAT
PLATINE
MOUNTING PLATE

D	DN	A	B	C	C1	C2	F	f	f1	S	€/ST/PC
16	10	30	86	20	46	67.5	6.5	5.3	5.5	5	**7.07**
20	15	30	86	20	46	67.5	6.5	5.3	5.5	5	**7.07**
25	20	30	86	20	46	67.5	6.5	5.3	5.5	5	**7.07**
32	25	30	86	20	46	67.5	6.5	5.3	5.5	5	**7.07**
40	32	40	122	30	72	102.0	6.5	6.3	6.5	6	**7.71**
50	40	40	122	30	72	102.0	6.5	6.3	6.5	6	**7.71**
63	50	40	122	30	72	102.0	6.5	6.3	6.5	6	**7.71**

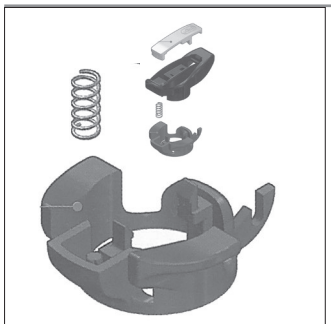

SHKD

KIT HANDVAT VERGRENDELING 0-90°
KIT DE VERROUILLAGE 0-90°
HANDLE BLOCK KIT 0-90°

D	€/ST/PC
16 - 20	**13.46**
25 - 32	**15.04**
40 - 50	**17.39**
63	**18.66**

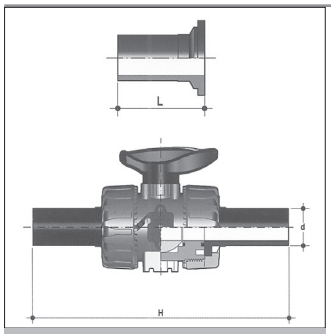

CVDE

HDPE 100 CONNECTOR VOOR STOMPLAS & ELECTROLAS
CONNECT. HDPE 100 SOUDAGE BOUT A BOUT OU ELECTROSOUDAGE
HDPE 100 END CONNECTOR FOR BUTT WELDING OR ELECTROFUSION

Voor / pour / for : VKD / TKD / SXE / RV / VV / VR / VKR / SSE / VEE

d	DN	L	H	€/ST/PC
20	15	55	175	**2.69**
25	20	70	210	**2.74**
32	25	74	226	**2.76**
40	32	78	243	**4.30**
50	40	84	261	**5.10**
63	50	91	293	**7.27**
75	65	110	356	**20.37**
90	80	118	390	**26.49**
110	100	130	431	**30.78**

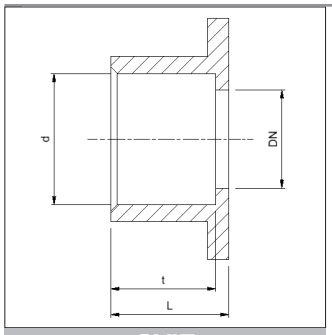

CVIE

HDPE 100 CONNECTOR VOOR MOFLAS
CONNECT. HDPE 100 POUR SOUDAGE A L'EMBOITURE
HDPE 100 END CONNECTOR FOR SOCKET WELDING

Voor / pour / for : VKD / TKD / SXE / RV / VV / VR / VKR / SSE / VEE

d	DN	L	t	€/ST/PC
20	15	18	16.0	**7.43**
25	20	22	17.0	**7.92**
32	25	25	19.5	**8.35**
40	32	28	22.0	**8.85**
50	40	34	25.0	**9.97**
63	50	43	29.0	**17.02**

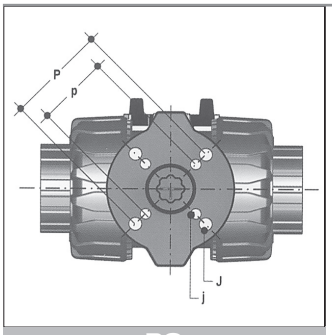

PQ

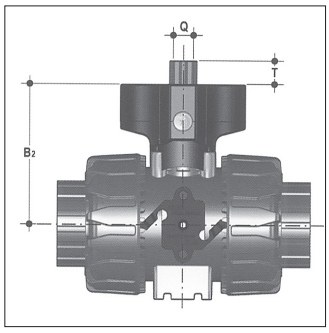

POWERQUICK

Opbouwmodule in PP-GVK geschikt voor VKD + TKD
Kit d'accouplement en PP-FRP pour VKD + TKD
Module for assembly in PP-FRP for VKD + TKD

d	DN	B2	T	p x j	P x J
16	10	58.0	16	F03 x 5.5	F04 x 5.5
20	15	58.0	16	F03 x 5.5	F04 x 5.5
25	20	73.5	16	F03 x 5.5	F05 x 6.5
32	25	74.0	16	F03 x 5.5	F05 x 6.5
40	32	97.0	16	F05 x 6.5	F07 x 8.5
50	40	104.0	16	F05 x 6.5	F07 x 8.5
63	50	114.0	16	F05 x 6.5	F07 x 8.5

* F04 x 5.5 op aanvraag / sur demande / on request

d	Actuators CP (FIP)		Actuators CE (FIP)		Kit €/ST/PC
	ISO	SQUARE	ISO	SQUARE	
16 - 20	F03-04*	11	F03	14	**52.21**
25	F03-05*	11	F03	14	**55.38**
25	F04	11	F04	14	**55.38**
32	F03-05*	11	F03	14	**55.38**
32	F04	14	F04	14	**55.38**
40	F05-07*	14	F05	14	**63.28**
50	F05-07*	14	F05	14	**63.28**
63	F05-07*	14	F05	14	**67.24**

LSQT

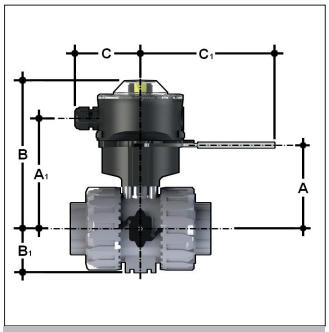

VKD - DN 10-50

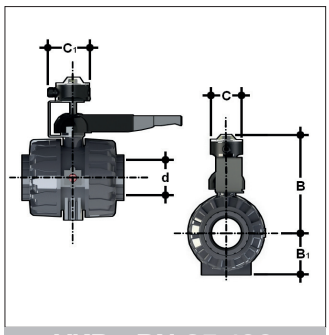

VKD - DN 65-100

MICROSWITCHBOX MET TERUGMELDINGEN
BOITIER FIN DE COURSE
LIMIT SWITCH BOX

Geschikt voor montage op VKD + TKD kogelkranen in combinatie met LSQTKIT montageset.
Pour vannes à boule VKD + TKD montage par l'aide du kit de montage LSQTKIT.
For VKD+TKD ballvalves, to be installed with LSQTKIT mounting kit.

D	DN	A	A1	B	B1	C	C1
16	10	60	91.5	137.0	29.0	76.5	157.5
20	15	60	91.5	137.0	29.0	76.5	157.5
25	20	71	102.5	148.0	34.5	76.5	157.5
32	25	76	107.5	153.0	39.0	76.5	157.5
40	32	93	124.5	170.0	46.0	76.5	157.5
50	40	99	130.5	176.0	52.0	76.5	157.5
63	50	116	147.5	193.0	62.0	76.5	157.5
75	65	-	-	275.0	87.0	103.0	126.9
90	80	-	-	286.7	105.0	103.0	126.9
110	100	-	-	305.5	129.0	103.0	126.9

d	€/ST/PC Montageset Kit de montage Mounting kit		€/ST/PC Electromechanisch Electromécanique Electro mechanical		€/ST/PC Inductief 3 draads PNP Inductif 3 fils PNP Inductive 3 wire PNP	
16 - 20	**LSQKIT020**	**71.06**	**LSQTMEC**	**247.16**	**LSQTPNP**	**421.26**
25	**LSQKIT025**	**75.35**	**LSQTMEC**	**247.16**	**LSQTPNP**	**421.26**
32	**LSQKIT032**	**75.35**	**LSQTMEC**	**247.16**	**LSQTPNP**	**421.26**
40	**LSQKIT040**	**86.15**	**LSQTMEC**	**247.16**	**LSQTPNP**	**421.26**
50	**LSQKIT050**	**86.15**	**LSQTMEC**	**247.16**	**LSQTPNP**	**421.26**
63	**LSQKIT063**	**91.52**	**LSQTMEC**	**247.16**	**LSQTPNP**	**421.26**
75-90-110	**LSKIT75160**	**169.95**	**LSQTMEC**	**247.16**	**LSQTPNP**	**421.26**

Afsluiter niet incl., vanne non incl., valve not incl.

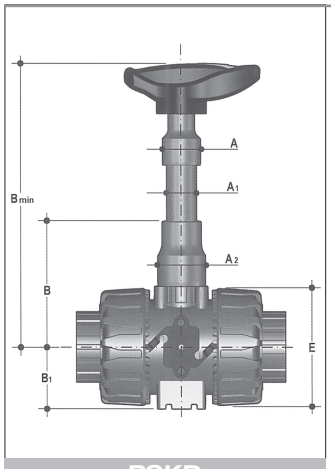

PSKD

VERLENGDE SPINDEL
EXTENSION DE COMMANDE
STEM EXTENSION

D	DN	A	A1	A2	E	B	B1	B min	€/ST/PC*
16	10	32	25	32	54	70.0	29.0	139.5	**29.27**
20	15	32	25	32	54	70.0	29.0	139.5	**29.27**
25	20	32	25	40	65	89.0	34.5	164.5	**29.90**
32	25	32	25	40	73	93.5	39.0	169.0	**30.69**
40	32	40	32	50	86	110.0	46.0	200.0	**31.00**
50	40	40	32	50	98	116.0	52.0	206.0	**32.27**
63	50	40	32	59	122	122.0	62.0	225.0	**35.61**

D75-90-110 op aanvraag / sur demande / on request

***** PVC buis niet inbegrepen, tuyau en PVC pas inclus, PVC pipe not included .

LSQT

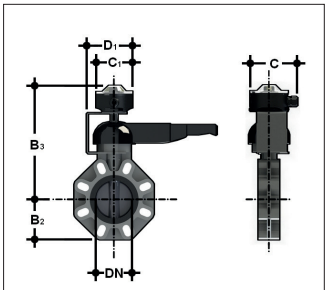

FK - DN 40-200

MICROSWITCHBOX MET TERUGMELDINGEN
BOITIER FIN DE COURSE
LIMIT SWITCH BOX

Geschikt voor montage op FK vlinderkleppen in combinatie met LSQTKIT montageset.
Pour vannes papillon FK montage par l'aide du kit de montage LSQTKIT.
For FK butterfly Ivalves, to be installed with LSQTKIT mounting kit.

D	B2	B3	C	C1	D1
40	60	260.5	126.9	103	123.5
50	70	266.5	126.9	103	123.5
65	80	273.5	126.9	103	123.5
80	93	287.5	126.9	103	123.5
100	107	301.5	126.9	103	123.5
125	120	321.5	126.9	103	123.5
150	134	334.5	126.9	103	123.5
200	161	385.0	126.9	103	129.8

d	€/ST/PC Montageset Kit de montage Mounting kit		€/ST/PC Electromechanisch Electromécanique Electro mechanical		€/ST/PC Inductief 3 draads PNP Inductif 3 fils PNP Inductive 3 wire PNP	
50-63	**LSKITFK5063**	**126.22**	**LSQTMEC**	**247.16**	**LSQTPNP**	**421.26**
75-160	**LSKITF75160**	**169.95**	**LSQTMEC**	**247.16**	**LSQTPNP**	**421.26**
225	**LSKIT225**	**181.41**	**LSQTMEC**	**247.16**	**LSQTPNP**	**421.26**

*Afsluiter niet incl., vanne non incl., valve not incl.

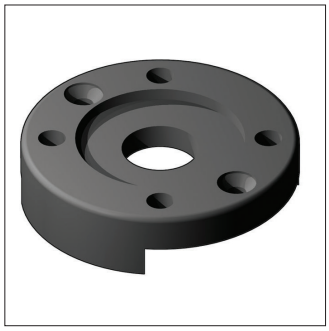

Adaptor voor opbouw aandrijving (elektrisch / pneumatisch) ISO 5211
Adapteur pour montage actuateur (electrique / pneumatique) ISO 5211
Adaptor for mounting of actuator (electrical / pneumatic) ISO 5211

d 50 160 : **20.06 €/ST/PC**
d 225 : **24.42 €/ST/PC**

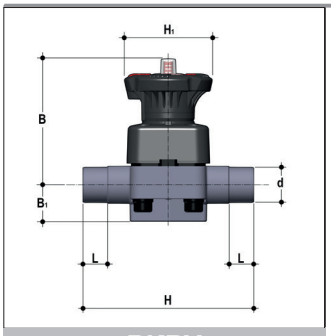

DKDV

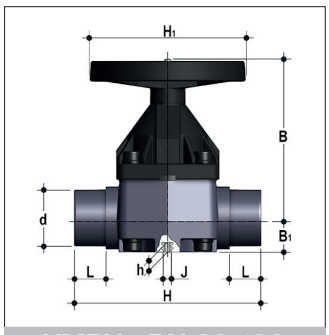

VMDV - DN 80-100

MEMBRAANKRANEN
VANNES A MEMBRANE
DIAPHRAGM VALVES

PN 10

Lijmaansluiting volgens ISO 727, UNI 7442/75, DIN 8063, NFT 54-028, KIWA 54.
Membraan : EPDM, FPM en PTFE. (Buna op aanvraag)

A coller selon ISO 727, UNI 7442/75, DIN 8063, NFT 54-028, KIWA 54.
Membrane : EPDM, FPM et PTFE. (Buna sur demande)
Solvent welding according to ISO 727, UNI 7442/75, DIN 8063, NFT 54-028, KIWA 54.
Diaphragm : EPDM, FPM and PTFE. (Buna on request)

D	DN	L	H	H1	B	B1	G/ST/PC	€/ST/PC EPDM	FPM	PTFE
20	15	16	124	80	102	25	460	**45.59**	**85.15**	**94.59**
25	20	19	144	80	105	30	482	**50.75**	**85.15**	**98.85**
32	25	22	154	80	114	33	682	**61.94**	**97.17**	**111.82**
40	32	26	174	80	119	30	726	**73.10**	**133.26**	**148.75**
50	40	31	194	120	147	35	1525	**100.63**	**159.89**	**175.42**
63	50	38	224	120	172	46	2389	**122.89**	**222.64**	**220.09**
75	65	44	284	120	172	46	2519	**290.57**	**571.67**	**422.11**
***90**	80	51	300	215	225	55	7000	**352.49**	**630.11**	**483.96**
***110**	100	61	340	250	295	69	10500	**489.12**	**960.24**	**651.63**

* PTFE: PN6, Type VMDV

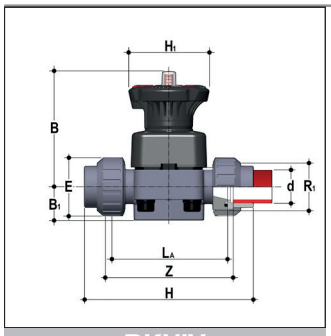

DKUIV

MEMBRAANKRANEN
VANNES A MEMBRANE
DIAPHRAGM VALVES

PN 10

Aansluiting met driedelige koppelingen, inwendige verlijming.
Membraan in EPDM, FPM en PTFE. (Buna op aanvraag)

Raccordement à raccords-union 3 pièces, bouts femelles à coller.
Membrane en EPDM, FPM et TFE. (Buna sur demande)

Connection with socket unions, socket for solvent welding.
Diaphragm in EPDM, FPM and PTFE. (Buna on request)

D	DN	B	B_1	E	H	H_1	L_A	R_1	Z	G/ST/PC	€/ST/PC EPDM	FPM	PTFE
20	15	102	25	41	129	80	90	1”	100	500	**55.05**	**91.98**	**110.02**
25	20	105	30	50	154	80	108	1 1/4”	116	562	**60.23**	**101.50**	**118.68**
32	25	114	33	58	168	80	116	1 1/2”	124	790	**74.81**	**116.99**	**133.27**
40	32	119	30	72	192	80	134	2”	140	916	**89.44**	**156.46**	**175.41**
50	40	147	35	79	222	120	154	2 1/4”	160	1737	**122.05**	**193.47**	**212.35**
63	50	172	46	98	266	120	184	2 3/4”	190	2785	**150.43**	**263.91**	**260.46**

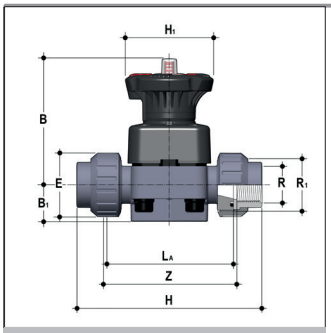

DKUFV

MEMBRAANKRANEN
VANNES A MEMBRANE
DIAPHRAGM VALVES

PN 10

Aansluiting met driedelige koppelingen, draadaansluiting.
Membraan in EPDM, FPM en PTFE. (Buna op aanvraag)

Raccordement à raccords-union 3 pièces, raccordement femelle taraudé.
Membrane en EPDM, FPM et PTFE. (Buna sur demande)

Connection with socket unions, threaded connection.
Diaphragm in EPDM, FPM and PTFE. (Buna on request)

R	DN	B	B1	E	H	H1	La	Z	R1	G/ST/PC	€/ST/PC EPDM	€/ST/PC FPM	€/ST/PC PTFE
1/2"	15	102	25	41	131	80	90	97	1"	500	**60.23**	**97.18**	**115.23**
3/4"	20	105	30	50	151	80	108	118	1 1/4"	562	**65.31**	**107.50**	**123.85**
1"	25	114	33	58	165	80	116	127	1 1/2"	790	**79.97**	**121.24**	**138.41**
1 1/4"	32	119	30	72	188	80	134	145	2"	916	**105.73**	**172.84**	**190.86**
1 1/2"	40	147	35	79	208	120	154	165	2 1/4"	1737	**141.06**	**211.54**	**231.32**
2"	50	172	46	98	246	120	184	195	2 3/4"	2785	**168.50**	**282.02**	**277.70**

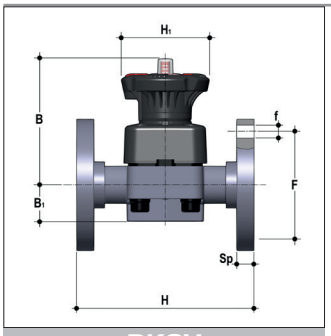

DKOV

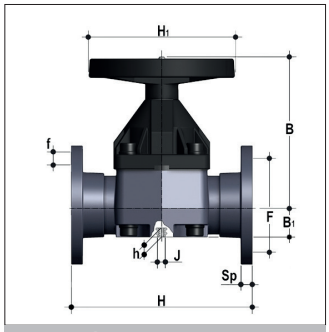

VMOV - DN 80-100

MEMBRAANKRANEN MET FLENSAANSLUITING
VANNES A MEMBRANE AVEC RACCORDEMENT A BRIDE
DIAPHRAGM VALVES WITH FLANGES

PN 10

Flensaansluiting, vaste flenzen volgens DIN 2501
Membraan in EPDM, FPM en PTFE. (Buna op aanvraag)

Raccordement à brides fixes, selon DIN 2501
Membrane en EPDM, FPM et PTFE. (Buna sur demande)

Flanged connection with fixed backing rings DIN 2501
Diaphragm in EPDM, FPM and PTFE. (Buna on request)

* PTFE: PN6, Type VMOV

D	DN	B	B1	f	F	H	H1	Sp	U	G/ST/PC	€/ST/PC EPDM	€/ST/PC FPM	€/ST/PC PTFE
20	15	102	25	14	65	130	80	13.5	4	690	**78.42**	**106.70**	**132.35**
25	20	105	30	14	75	150	80	13.5	4	682	**83.44**	**113.65**	**151.79**
32	25	114	33	14	85	160	80	14.0	4	972	**96.90**	**147.00**	**154.50**
40	32	119	30	18	100	180	80	14.0	4	1186	**135.65**	**181.61**	**213.81**
50	40	147	35	18	110	200	120	16.0	4	2100	**146.18**	**195.97**	**232.79**
63	50	172	46	18	125	230	120	16.0	4	3159	**177.13**	**291.04**	**289.39**
75	65	225	55	18	145	290	120	21.0	4	3619	**381.88**	**660.90**	**529.54**
***90**	80	225	55	18	160	310	215	-	-	8500	**457.63**	**730.54**	**573.86**
***110**	100	295	69	18	180	350	250	-	-	12400	**626.26**	**1094.43**	**813.99**

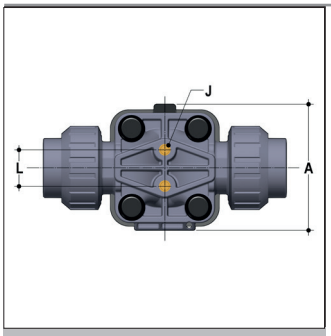

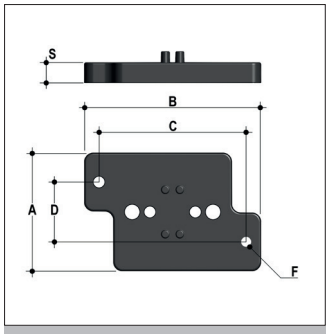

KIT PMDK

MONTAGEPLAAT
PLATINE
MOUNTING PLATE

D	DN	A	L	J
20	15	74	25.0	M6 x 10
25	20	74	25.0	M6 x 10
32	25	87	25.0	M6 x 10
40	32	87	25.0	M6 x 10
50	40	114	44.5	M8 x 14
63	50	136	44.5	M8 x 14
75	65	136	44.5	M8 x 14

KIT PMDK

D	DN	A	B	C	D	F	S	€/ST/PC
20	15	65	97	81	33	5.5	11	**14.39**
25	20	65	97	81	33	5.5	11	**14.39**
32	25	65	97	81	33	5.5	11	**14.39**
40	32	65	97	81	33	5.5	11	**16.19**
50	40	65	144	130	33	6.5	11	**16.19**
63	50	65	144	130	33	6.5	11	**16.19**
75	65	65	144	130	33	6.5	11	**16.19**

Inclusief 2 RVS schroeven
Inclusif 2 ecroux en inox
2 stainless steel screws included

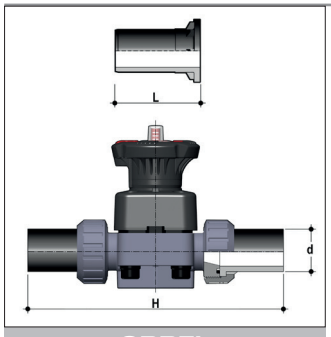

QBBEL

HDPE 100 CONNECTOR VOOR STOMPLAS & ELECTROLAS
CONNECT. HDPE 100 SOUDAGE BOUT A BOUT OU ELECTROSOUDAGE
HDPE 100 END CONNECTOR FOR BUTT WELDING OR ELECTROFUSION

SDR11

d	DN	L	H	€/ST/PC
20	15	95	280	**5.10**
25	20	95	298	**5.98**
32	25	95	306	**7.58**
40	32	95	324	**9.70**
50	40	95	344	**10.02**
63	50	95	374	**14.60**

MEMBRAANAFSLUITERS
ROBINETS A MEMBRANE
DIAPHRAGM COCKS

PN 6
Volgens normen / Selon normes / According to normes : ISO-BS-ASTM.

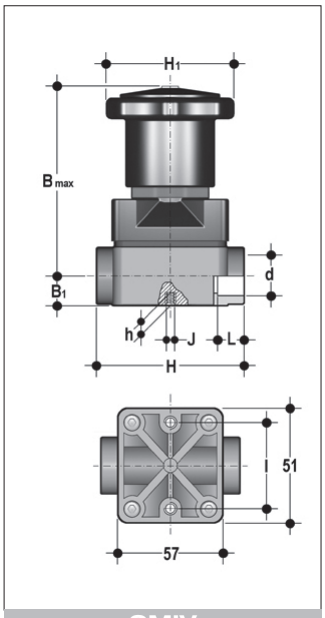

CMIV

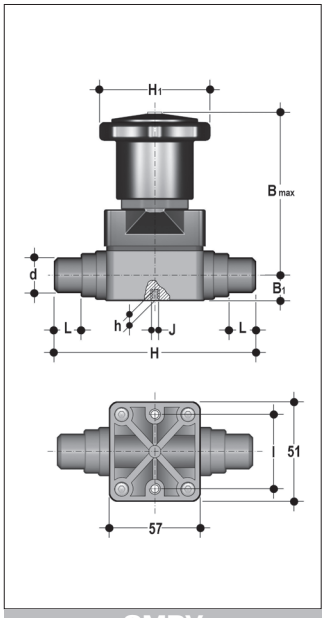

CMDV

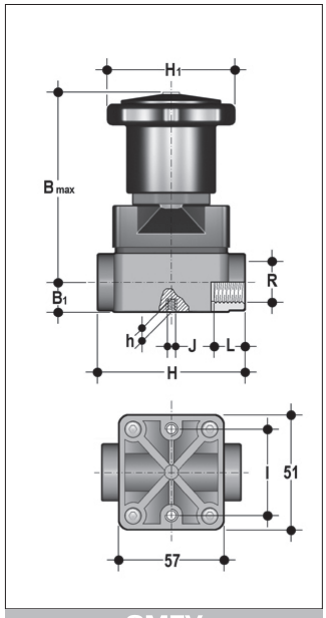

CMFV

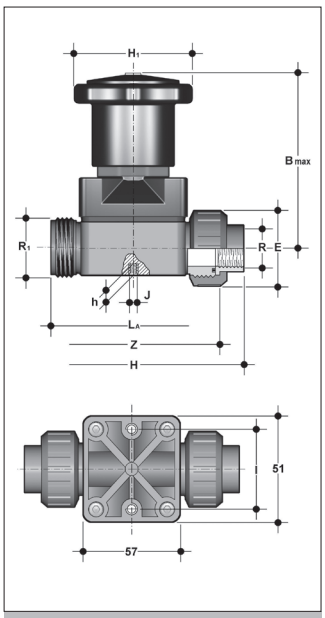

CMUFV

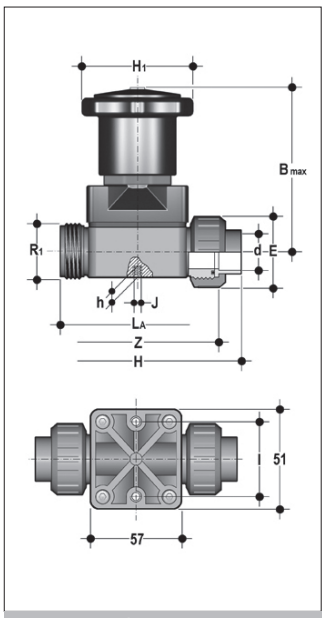

CMUIV

CODE	D/R	DN	B	B1	H1	H	h	I	J	L	LA	Z	R1	E	G/ ST/PC	€/ST/PC EPDM	FPM	CR+PTFE
CMIV	16	12	86	15	58.5	75	8	35	M5	14.0					270	**39.44**	**55.08**	**62.41**
	20	15	86	15	58.5	75	8	35	M5	16.0					270	**50.48**	**62.41**	**67.02**
CMDV	20	15	86	15	58.5	124	8	35	M5	17.0					310	**47.75**	**67.91**	**71.63**
CMFV	3/8”	12	86	15	58.5	75	8	35	M5	11.5					270	**39.44**	**55.08**	**62.41**
	1/2”	15	86	15	58.5	75	8	35	M5	15.0					270	**50.48**	**62.41**	**67.02**
CMUIV	20	15	86		58.5	130	8	35	M5		90	97.5	1”	41	285	**55.08**	**70.72**	**73.44**
CMUFV	1/2”	15	86		58.5	130	8	35	M5		90	97.5	1”	41	285	*	*	*

* op aanvraag / sur demande / on request

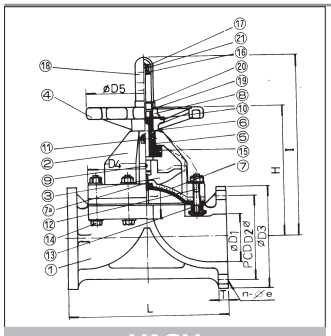

VAOV

MEMBRAANKRANEN
VANNES A MEMBRANE
DIAPHRAGM VALVES

Aansluiting met flenzen.
Membraan : EPDM, PTFE.

Raccordement à brides.
Membrane : EPDM, PTFE.

Flange connection.
Diaphragm : EPDM, PTFE.

PN EPDM	PN PTFE	DN	L	D	D_2	D_3	H	I	T	e	n	KG/ST/PC
10	10	15	130	16	65	95	85	126	20	14	4	0.9
10	10	20	150	20	75	105	94	137	20	14	4	1.0
10	10	25	160	25	85	115	100	145	20	14	4	1.3
10	10	32	180	32	100	140	135	190	20	18	4	1.9
10	10	40	200	41	110	150	135	190	20	18	4	2.3
10	8	50	230	52	125	165	146	212	22	18	4	3.0
10	8	65	290	67	145	185	189	268	22	18	4	5.2
10	7	80	310	78	160	200	210	305	24	18	8	6.8
10	6	100	350	100	180	220	270	375	26	18	8	11.8
7	5	125	400	125	210	250	308	420	23	18	8	18.8
7	5	150	480	148	240	285	334	476	27	23	8	29.9
6	4	200	600	196	295	340	419	627	34	23	8	45.0
4	4	250	730	247	350	385	510	778	36	23	12	82.1

Prijs op aanvraag
Prix sur demande
Price on request

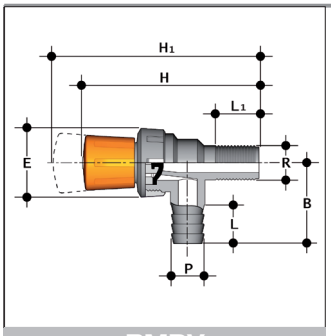

RMDV

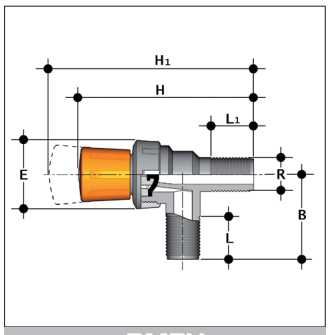

RMRV

MEMBRAANAFSLUITERS 1/2" - 20 MM
ROBINETS À MEMBRANE 1/2" - 20 MM
DIAPHRAGM COCKS 1/2" - 20 MM

Type RMRV met beide zijden cylindrische buitendraad.
Type RMDV met één zijde cylindrische buitendraad, andere zijde slangaansluiting.
Membraan : EPDM.

Type RMRV avec deux bouts mâles filetés.
Type RMDV avec un bout mâle fileté; l'autre bout cannelé.
Membrane EPDM.

RMRV type : both ends exteriorly parallel threaded.
RMDV type : one end exteriorly parallel threaded, the other end with hose adaptor.
Diaphragm : EPDM.

	R	P	DN	H	H1	L1	L	E	B	PN	€/ST/PC
RMDV	1/2"	20	15	110	119	28	16	43	50	4	**22.07**
RMRV	1/2"	-	15	110	119	29	24	43	50	4	**22.07**

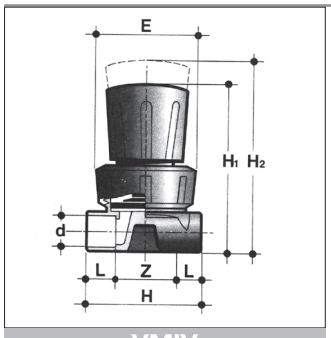

VMIV

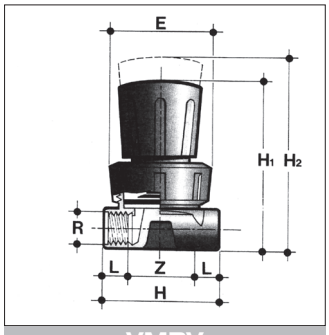

VMRV

MEMBRAANAFSLUITERS 1/4" - 12 MM
ROBINETS À MEMBRANE 1/4" - 12 MM
DIAPHRAGM COCKS 1/4" - 12 MM

Type VMRV met beide zijden cylindrische binnendraad.
Type VMIV met beide zijden lijmmof.
Membraan : EPDM.

Type VMRV avec deux bouts femelles à fileter.
Type VMIV avec deux bouts femelles à coller.
Membrane : EPDM.

VMRV type : both ends interiorly parallel threaded.
VMIV type : sockets for solvent welding.
Diaphragm : EPDM.

	D	R	DN	L	H1	H2	H	E	Z	PN	€/ST/PC
VMIV	12	-	8	12.0	72	81	48	43	24	10	**29.06**
VMRV	-	1/4"	8	10.5	72	81	48	43	27	10	**31.93**

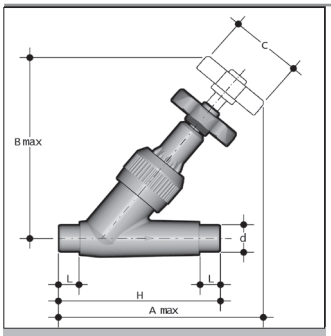

VVDV

VRIJSTROOMAFSLUITERS
VANNES A SIEGE INCLINE
ANGLE SEAT VALVES

Uitwendige lijmmoffen.
Spindelafdichting : PE met grafietvulling of PTFE. Huisafdichting : EPDM.
Spindel : met stalen kern.

Deux côtés mâles à coller.
Joint d'axe : PE graphité ou PTFE. Joint de corps : EPDM.
Axe : avec noyeau en acier.

Spigots for solvent welding.
Gland seal : PE with graphite filling or PTFE. Bonnet seal : EPDM.
Spindle with steel insert.

D	DN	$A_{max.}$	$B_{max.}$	C	H	L	PN	€/ST/PC
16	10	136	124	60	114	14	16	**32.60**
20	15	146	124	60	124	16	16	**34.30**
25	20	165	146	60	144	19	16	**37.96**
32	25	188	173	70	154	22	16	**45.18**
40	32	217	195	85	174	26	10	**59.51**
50	40	247	222	105	194	31	10	**79.45**
63	50	249	269	130	224	38	10	**115.46**

Set FPM dichtingen : hoofdstuk VII Toebehoren.
Set joints en FPM : chapitre VII Accessoires.
Set FPM gaskets : chapter VII Accessories.

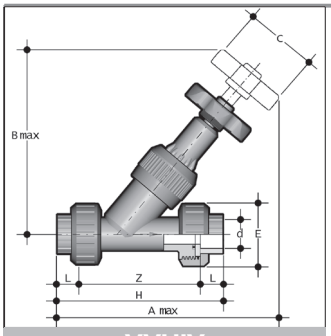

VVUIV

VRIJSTROOMAFSLUITERS
VANNES A SIEGE INCLINE
ANGLE SEAT VALVES

3-delige koppelingen met inwendige lijmmoffen.
Spindelafdichting : PE met grafietvulling. Huisafdichting : EPDM.
Spindel : met stalen kern.

Raccordement avec pièces folles, femelles à coller.
Joint d'axe : PE graphité. Joint de corps : EPDM.
Axe : avec noyeau en acier.

True union connections with solvent welding sockets.
Gland seal : PE with graphite filling. Bonnet seal : EPDM.
Spindle with steel insert.

D	DN	PN	B_{max}	C	E	L	Z	H	A_{max}	G/ST/PC	€/ST/PC
16	10	16	124	60	55	14	107	135	170	238	**37.32**
20	15	16	124	60	55	16	103	135	173	251	**38.13**
25	20	16	146	60	66	19	120	158	197	413	**43.69**
32	25	16	173	70	75	22	132	176	223	621	**51.98**
40	32	10	195	85	85	26	155	207	258	903	**68.45**
50	40	10	222	105	100	31	181	243	295	1320	**91.39**
63	50	10	269	130	120	38	222	298	359	2238	**136.83**

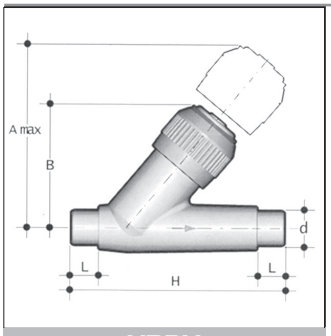

VRDV

TERUGSLAGKLEPPEN
CLAPETS DE RETENUE
CHECK VALVES

Uitwendige lijmmof
Afdichting EPDM
FPM ringen zie hoofdstuk toebehoren.

Bouts mâles à coller.
Etanchéité : EPDM.
Joints FPM : voir chapitre accessoires.
Avec raccordement à brides : prix sur demande.

Spigots for solvent welding.
Seal : EPDM.
FPM rings see chapter accessories.
Also available with flanges : price on request.

D	L	B	H	PN	€/ST/PC
16	14	72	114	16	**26.24**
20	16	72	124	16	**27.95**
25	19	83	144	16	**32.47**
32	22	96	154	16	**38.83**
40	26	110	174	16	**48.37**
50	31	120	194	16	**68.83**
63	38	142	224	16	**99.81**

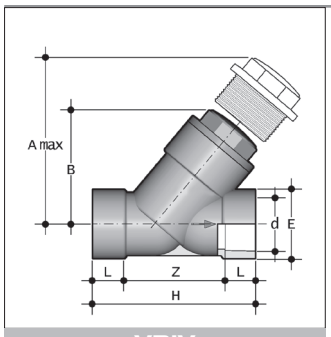

VRIV

TERUGSLAGKLEPPEN
CLAPETS DE RETENUE
CHECK VALVES

Inwendige lijmmof
Afdichting EPDM
FPM ringen zie hoofdstuk toebehoren.

Bouts femelles à coller
Etanchéïté: EPDM
Joints FPM : voir chapitre accessoires.

Sockets for solvent welding
Seals: EPDM
FPM rings see chapter accessories.

D	DN	PN	A_{max}	B	E	L	Z	H	K	G/ST/PC	€/ST/PC EPDM
75	65	10	300	179	104	44	155	243	96	3485	**171.90**
90	80	6	325	192	116	51	160	262	105	4530	**223.14**
110	100	6	385	231	138	61	203	325	-	7170	**392.37**

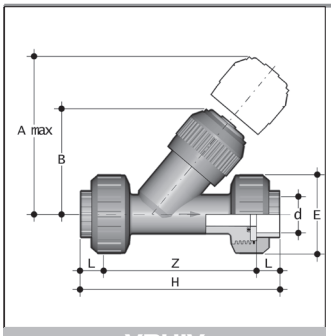

VRUIV

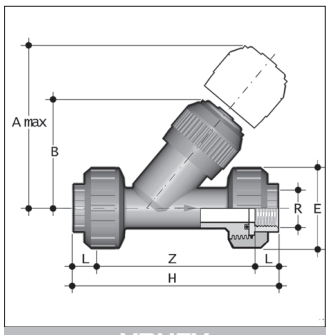

VRUFV

TERUGSLAGKLEPPEN
CLAPETS DE RETENUE
CHECK VALVES

3-delige koppelingen met inwendige lijmmof (VRUIV) of inwendige schroefdraad (VRUFV).
Afdichting : EPDM.
FPM ringen : zie hoofdstuk toebehoren.

Raccordement avec pièces folles, bouts femelles à coller (VRUIV) ou bouts femelles à fileter. (VRUFV)
Etanchéïté : EPDM.
Joints FPM : voir chapitre accessoires.

True union connections with solvent welding sockets (VRUIV) or interior thread (VRUFV).
Seals : EPDM.
FPM rings : see chapter accessories.

D	R	PN	$A_{max.}$	B	E	L		Z		H		G/ST/PC		€/ST/PC	
						VRUIV	VRUFV	VRUIV	VRUFV	VRUIV	VRUFV	VRUIV	VRUFV	VRUIV	VRUFV
16	3/8”	16	125	72	55	14	11.4	107	112.2	135	135	218	221	**30.15**	**43.25**
20	1/2”	16	125	72	55	16	15.0	103	112.0	135	142	226	230	**32.17**	**44.86**
25	3/4”	16	145	84	66	19	16.3	120	126.4	158	159	388	390	**37.32**	**51.98**
32	1”	16	165	95	75	22	19.1	132	144.8	176	183	606	602	**44.60**	**64.02**
40	11/4”	16	190	111	87	26	21.4	155	171.2	207	214	923	932	**55.65**	**81.39**
50	11/2”	16	210	120	100	31	21.4	181	192.2	243	235	1335	1341	**79.10**	**107.20**
63	2”	16	240	139	120	38	25.7	222	233.6	298	285	2313	2348	**115.18**	**141.76**

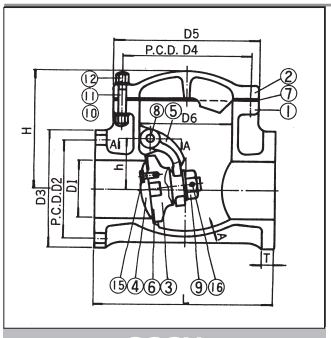

SCOV

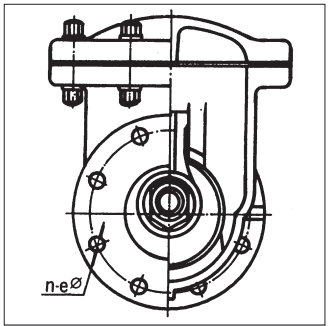

SCOV

SWING TERUGSLAGKLEPPEN
CLAPETS DE RETENUE SWING
SWING CHECK VALVES

Flensaansluiting volgens DIN 2501, PN 10
Dichtingen : EPDM, FPM, PTFE

Connection à brides suivant DIN 2501 PN 10
Joints : EPDM, FPM, PTFE

With flange connection according to DIN 2501 PN 10
Seals : EPDM, FPM, PTFE

DN	A	B	H	L	T	PN (bar)	G/ST/PC
20	105	86	90	140	15	7	780
25	115	130	120	160	15	7	1600
40	150	145	138	180	16	7	2700
50	165	180	164	200	17	7	4000
65	185	205	171	260	20	7	5100
80	200	205	171	260	20	7	5500
100	220	265	213	300	23	5	9500
125	250	330	238	350	25	5	16300
150	285	370	268	400	30	5	20800
200	340	425	306	500	31	3	34000

werkdruk bij 20°C
pression de travail à 20°C
working pressure at 20°C

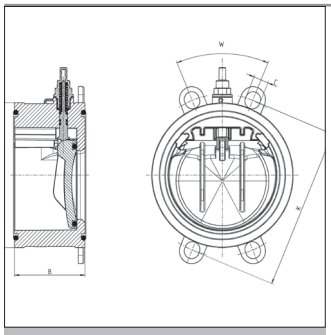

TYPE K4

TERUGSLAGKLEPPEN
CLAPETS DE RETENUE
CHECK VALVES

PN 6

Met standaanwijzer
Opening tot 85°, dichting EPDM of FPM
Verbinding d.m.v. kraag / flens
Leverbaar met veer voor werkdruk van 3 en 6 bar

Avec indicateur de position.
Ouverture jusqu'à 85°, joint EPDM ou FPM
Raccordement avec collet / bride.
Livrable acec ressort pour pression de 3 à 6 bar.

With position indicator
Opening up to 85°, gasket EPDM or FPM
Connection by stub flange / flange
With spring for pressure 3 to 6 bar.

DN	A	B	C	K	W	
65	115	63	20	139-145	90°	
80	128	71	20	150-160	45°	
100	155	80	20	175-191	45°	BS
150	212	106	24	234-242	45°	BS
200	264	140	24	290-299	45°	BS
250	325	140	27	350-362	30°	BS

Prijs op aanvraag / prix sur demande / price on request.

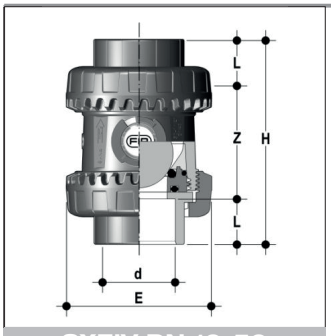

SXEIV DN 10-50

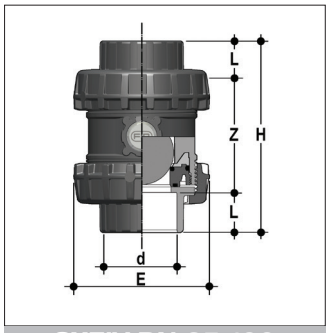

SXEIV DN 65-100

KOGELTERUGSLAGKLEPPEN
CLAPETS DE RETENUE A BILLE
BALL CHECK VALVES

Inwendige lijmaansluiting. / Afdichting : EPDM + FPM.
Voor horizontale inbouw (mits een tegendruk van min. 0,2 bar) en verticale inbouw.
Uitwisselbaar met afsluiter VEEIV.

Bout femelle à coller. / Etanchéïté : EPDM + FPM.
Pour installation horizontale (avec une pression min. de 0,2 bar) et installation verticale.
Interchangeable avec vanne VEEIV.

Socket for solvent welding. / Seal : EPDM + FPM.
For horizontal installation (with min. back pressure of 0,2 bar) and vertical installation.
Interchangeable with valve VEEIV.

D	DN	PN	L	Z	H	E	G/ST/PC	€/ST/PC EPDM	€/ST/PC FPM
16	10	16	14	54	82	54	145	**35.42**	**37.50**
20	15	16	16	50	82	54	148	**35.57**	**37.62**
25	20	16	19	53	91	63	190	**41.12**	**42.00**
32	25	16	22	59	103	72	300	**43.68**	**45.60**
40	32	16	26	68	120	85	460	**54.38**	**61.35**
50	40	16	31	77	139	100	675	**66.89**	**71.57**
63	50	16	38	98	174	118	1080	**97.16**	**114.11**
75	65	16	44	123	211	157	2605	**224.00**	**239.68**
90	80	16	51	146	248	174	3300	**280.99**	**298.95**
110	100	16	61	161	283	212	5770	**368.74**	**406.73**

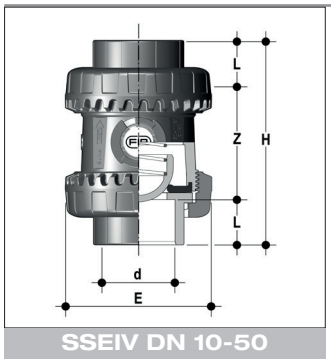

SSEIV DN 10-50

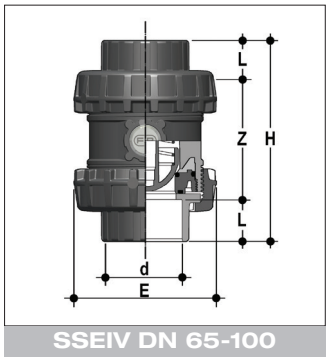

SSEIV DN 65-100

KOGELTERUGSLAGKLEPPEN MET VEER
CLAPETS DE RETENUE CHARGEE PAR RESSORT
CHECK VALVES SPRING LOADED

Vrouwelijke lijmuiteinden (SSEIV), draadaansluiting (SSEFV)
Dichtingen: EPDM, FPM
Veer: WSt 1.4401 (op aanvraag met PTFE coating)

Bouts femelles à coller (SSEIV), filletage femelle (SSEFV)
Joints: EPDM, FPM
Ressort: WSt 1.4401 (sur demande enrobé avec PTFE)

Sockets for solvent welding (SSEIV), threaded sockets (SSEFV)
Seals: EPDM, FPM
Spring: WSt 1.4401 (on request with PTFE coating)

D	DN	PN	L	Z	H	E	G/ST/PC	€/ST/PC EPDM	€/ST/PC FPM
16	10	16	14	54	82	54	146	**29.10**	*
20	15	16	16	50	82	54	149	**29.20**	**30.89**
25	20	16	19	53	91	63	188	**33.98**	**34.49**
32	25	16	22	59	103	72	292	**35.85**	**37.44**
40	32	16	26	68	120	85	445	**44.65**	**50.38**
50	40	16	31	77	139	100	640	**54.93**	**58.79**
63	50	16	38	98	174	118	1010	**80.59**	**93.71**
75	65	16	44	123	211	157	2480	**175.52**	*
90	80	16	51	146	248	174	3090	**220.19**	*
110	100	16	61	161	283	212	5370	**288.95**	*

Openingsdruk: 0.08 bar
Pression d'ouverture: 0.08 bar
Opening pressure: 0.08 bar.

* op aanvraag / sur demande / on request.

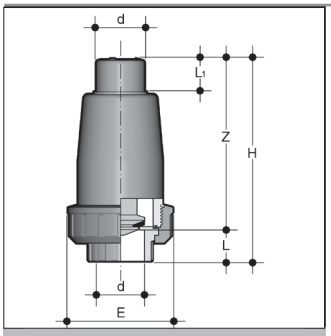

VZIV

VOETKLEPPEN
CLAPETS A PIED
FOOT VALVES

PN 16

Uitwendige lijmaansluiting boven en inwendige lijmmof onderaan.
Afdichting : EPDM.
In verticale positie gebruiken.
Flens- en draadaansluiting: op aanvraag

Bout mâle à coller en haut et bout femelle à coller en côté bas.
Etanchéïté : EPDM.
Ne monter les clapets qu'en position verticale.
Raccordement à brides et filetage femelle : sur demande.

Spigots for solvent welding above, socket for solvent welding below.
Seal : EPDM.
Use only in vertical position
Flange connection et threaded sockets : on request.

D	DN	E	L	L1	Z	H	G/ST/PC	€/ST/PC
16	10	55	14	15	87	101	105	**30.02**
20	15	55	16	18	87	103	120	**30.76**
25	20	65	19	20	106	125	210	**34.74**
32	25	75	22	24	128	150	350	**37.51**
40	32	87	26	28	145	171	560	**42.30**
50	40	100	31	34	156	187	760	**58.69**
63	50	122	38	41	185	223	1340	**83.62**

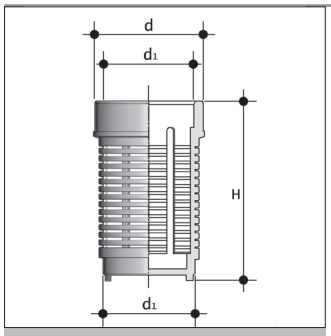

SZIV

ZUIGKORVEN
CREPINES
STRAINER BASKETS

Met in- en uitwendige lijmaansluiting.
Avec bouts mâles et femelles à coller.
With spigot and socket for solvent welding.

d	d1	H	€/ST/PC
20	16	48.5	**11.73**
25	20	60.0	**12.59**
32	25	75.0	**13.16**
40	32	88.0	**24.84**
50	40	83.0	**25.54**
63	50	133.5	**26.36**

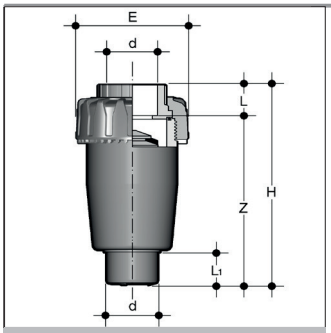

VAIV

ONTLUCHTINGSKLEPPEN
VENTOUSES
AIR RELEASE VALVES

Type VAIV met uitwendige lijmaansluiting onder en inwendige lijmmof bovenaan.
Afdichting : EPDM
Ontluchtingskleppen alleen in verticale positie gebruiken met de moer naar boven gericht.
De voetkleppen en de ontluchtingskleppen zien er hetzelfde uit. De stift van de voetklep is echter zwaarder.

Bout mâle à coller en bas et bout femelle à coller en haut.
Etanchéité : EPDM.
Ne monter les ventouses qu'en position verticale, l'écrou est placé du côté supérieur.
Les clapets de pieds et les ventouses sont visuellement identiques, mais le piston du clapet de pied est plus lourd.

Spigot for solvent welding above, socket for solvent welding below.
Seals : EPDM.
Use air release valves only in vertical position with the nut on top.
The foot valves and air release valves look the same however the piston of the foot valve is heavier.

D	DN	E	L	L1	Z	H	G/ST/PC	PN	€/ST/PC
20	15	55	16	18	87	103	105	16	**30.77**
25	20	65	19	20	106	125	185	16	**34.81**
32	25	75	22	24	128	150	280	16	**37.52**
40	32	87	26	28	145	171	415	16	**42.30**
50	40	100	31	34	156	187	570	16	**58.69**
63	50	122	38	41	185	223	950	16	**87.18**

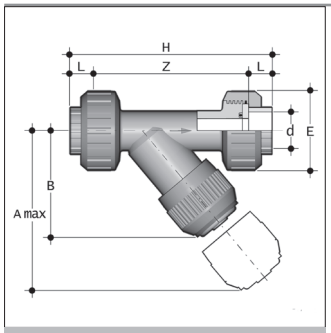

RVUIV/RVUIT

VUILVANGERS
FILTRES A TAMIS
SEDIMENT STRAINERS

Aansluiting :	3-delige koppeling met inwendige lijmmof.
Dichting :	EPDM. FPM set: op aanvraag
Zeef :	PVC standaard maaswijdte : 1.5 mm. Andere zeefjes zie hoofdstuk VII Toebehoren.
Huis :	donkergrijs PVC (RVUIV) of transparant PVC (RVUIT).
Raccordement :	Raccordement avec pièces folles, collage intérieur.
Joint :	EPDM. Set FPM: sur demande
Tamis :	PVC trame standard du tamis : 1.5 mm. Autres tamis : voir chapitre VII Accessoires.
Corps :	PVC gris foncé (RVUIV) ou PVC transparent (RVUIT).
Connection :	True union connections with solvent welding sockets.
Seals :	EPDM. FPM set: on request.
Screen :	PVC standard 1.5 mm mesh. Other screens : see chapter VII Accessories.
Body :	dark grey PVC (RVUIV) or transparent PVC (RVUIT).

D	DN	PN RVUIV	PN RVUIT	$A_{max.}$	B	E	L	Z	H	G/ST/PC	€/ST/PC RVUIV	€/ST/PC RVUIT
16	10	16	16	125	72	55	14	107	135	203	**24.79**	**24.79**
20	15	16	16	125	72	55	16	103	135	211	**24.79**	**24.79**
25	20	16	16	145	84	66	19	120	158	358	**28.69**	**28.69**
32	25	16	16	165	95	75	22	132	176	526	**39.10**	**39.10**
40	32	16	10	190	110	87	26	155	207	733	**49.48**	**49.48**
50	40	16	10	210	120	100	31	181	243	1095	**64.76**	**64.76**
63	50	16	10	240	139	120	38	222	298	1843	**84.27**	**84.27**

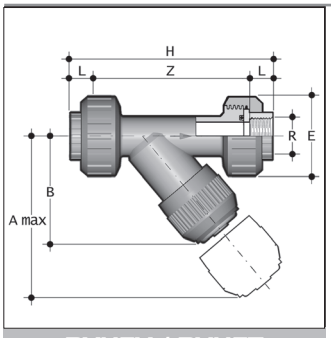

RVUFV / RVUFT

VUILVANGERS
FILTRES A TAMIS
SEDIMENT STRAINERS

Aansluiting : 3 delige koppeling met inwendige schroefdraad
Dichting : standaard EPDM FPM: op aanvraag
Zeef : standaard maaswijdte : 1.5 mm. Andere zeefjes zie hoofdstuk VII Toebehoren.
Huis : donkergrijs PVC (RVUFV) of transparant PVC (RVUFT).

Raccordement : Raccordement avec pièces folles, filetage intérieur.
Joint : standard EPDM. FPM : sur demande
Tamis : trame standard du tamis : 1.5 mm. Autres tamis : voir chapitre VII Accessoires.
Corps : PVC gris foncé (RVUFV) ou PVC transparent (RVUFT).

Connection : True union connections, solvent welding sockets, interior parallel thread
Seals : standard EPDM. FPM: on request
Screen : standard 1.5 mm mesh. Other screens : see chapter VII Accessories.
Body : dark grey PVC (RVUFV) or transparent PVC (RVUFT).

D	G	PN RVUFV	PN RVUFT	$A_{max.}$	B	E	L	Z	H	G/ ST/PC	€/ST/PC RVUFV	€/ST/PC RVUFT
10	3/8"	16	16	125	72	55	11.4	112.2	135	206	**31.86**	**30.62**
15	1/2"	16	16	125	72	55	15.0	112.0	142	210	**35.37**	**33.37**
20	3/4"	16	16	145	84	66	16.3	126.4	159	355	**42.11**	**44.10**
25	1"	16	16	165	95	75	19.1	244.8	183	522	**56.76**	**58.82**
32	11/4"	16	10	190	111	87	21.4	171.2	214	742	**70.49**	**73.60**
40	11/2"	16	10	210	120	100	21.4	192.2	235	1106	**87.39**	**89.89**
50	2"	16	10	240	139	120	25.7	233.6	285	1873	**107.57**	**115.99**

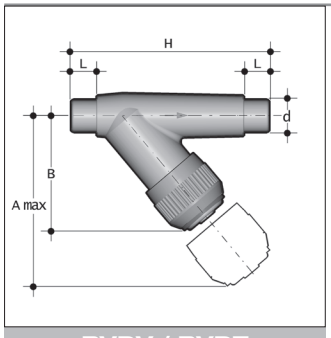

RVDV / RVDT

VUILVANGERS
FILTRES A TAMIS
SEDIMENT STRAINERS

Aansluiting : uitwendige lijmaansluitingen.
Dichting : EPDM. FPM set: op aanvraag
Zeef: PVC standaard maaswijdte: 1.5 mm. Andere zeefjes zie hoofdstuk VII Toebehoren
Huis: donkergrijs PVC (RVDV) of transparant PVC (RVDT)

Raccordement : bouts mâles à coller.
Joint : EPDM. Set FPM: sur demande
Tamis: PVC trame standard du tamis: 1.5 mm. Autres tamis: voir chapitre VII Accessoires
Corps: PVC gris foncé (RVDV) ou PVC transparent (RVDT)

Connection : spigots for solvent welding.
Seals : EPDM. FPM set: on request
Screen: PVC standard 1.5 mm mesh. Other screens: see chapter VII Accessories.
Body: dark grey PVC (RVDV) or transparent PVC (RVDT).

D	DN	$A_{max.}$	L	B	H	G/ST/PC	PN RVDV	PN RVDT	€/ST/PC RVDV	€/ST/PC RVDT
16	10	125	14	72	114	110	16	10	**21.54**	**22.38**
20	15	125	16	72	124	120	16	10	**21.54**	**22.38**
25	20	145	19	84	144	190	16	10	**24.93**	**24.93**
32	25	165	22	95	154	285	16	10	**33.99**	**33.99**
40	32	190	26	111	174	400	10	10	**53.66**	**44.73**
50	40	210	31	120	194	600	10	10	**56.33**	**58.57**
63	50	240	38	139	224	945	10	10	**73.32**	**76.25**

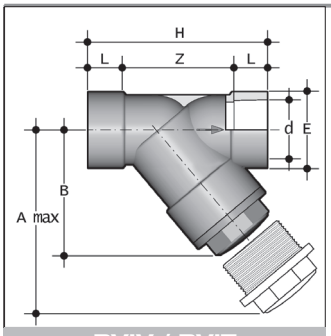

RVIV / RVIT

INWENDIGE LIJMMOF
FEMELLE À COLLER
WELDING SOCKET

D	DN	PN RVIV	PN RVIT	A_{max}	B	E	L	Z	H	K	G/ST/PC	€/ST/PC RVIV EPDM	€/ST/PC RVIT EPDM
75	65	10	6	300	179	104	44	155	243	96	2385	**112.78**	**116.24**
90	80	6	4	325	192	116	51	160	262	105	2975	**130.70**	**132.73**
110	100	6	4	385	231	138	61	203	325	-	4610	**307.77**	**311.84**

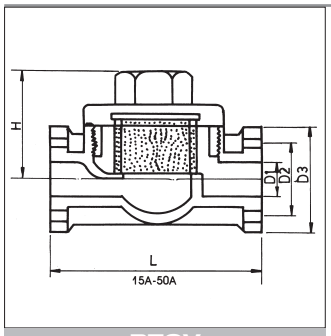

RTOV

VUILVANGERS TYPE T
FILTRES A TAMIS TYPE T
SEDIMENT STRAINERS TYPE T

Flensaansluiting volgens DIN 2501 PN 10.
Dichtingen EPDM, FPM.

Raccordement à brides suivant DIN 2501 PN 10.
Joints : EPDM, FPM.

With flange connection according to DIN 2501 PN 10.
Seals : EPDM, FPM.

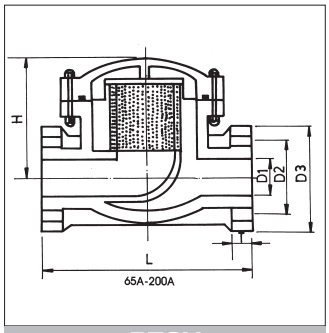

RTOV

DN	D_3	D_2	L	T	PN Bar	SCREEN
15	95	65	84	12	10	1.0-1.2-1.5-2.0
20	105	75	91	14	10	1.0-1.2-1.5-2.0
25	115	85	108	14	10	1.0-1.2-1.5-2.0
30	135	100	160	16	10	1.0-1.2-1.5-2.0
40	150	110	185	16	10	1.0-1.2-1.5-2.0
50	165	125	196	18	10	1.0-1.2-1.5-2.0
65	185	145	261	20	10	1.2-1.5-2.0-2.5
80	200	160	261	22	10	1.2-1.5-2.0-2.5
100	220	180	298	24	10	1.5-2.0-2.5-3.0
125	250	210	341	24	6	1.5-2.0-2.5-3.0
150	285	240	400	25	6	2.0-2.5-3.0-3.5
200	340	290	500	28	6	2.0-2.5-3.0-3.5

werkdruk bij 20°C
pression de travail à 20°C
working pressure at 20°C

Prijzen op aanvraag / Prix sur demande / Prices on request

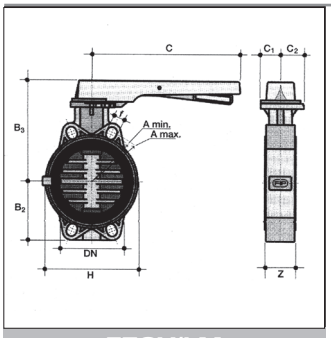

FEOV/LM

VLINDERKLEPPEN - HANDBEDIEND FEOV WATER
VANNES PAPILLON - AVEC POIGNEE FEOV EAU
BUTTERFLY VALVE - HAND OPERATED FEOV WATER

Afmetingen / dimensions / overall dimensions:
ISO 5752 medium serie 25, DIN 3202 K2.

Materialen / matériaux / materials:
Lichaam / corps / body: PVC-U
Klepblad / papillon / disc: PVC-U
Axe / axe / stem: verzinkt staal / acier zingué / zinc plated steel
Zitting / siège / liner: EPDM, FPM

Wafer type:
Tussen flenzen / entre brides / between flanges:
EN ISO 1452, EN ISO 15493, DIN2501, ISO 7005-1, EN 1092-1, ASTM B16.5 Cl. 150

Opmerking / remarque / remark:
Alvorens vlinderkleppen te monteren, is het aan te raden eerst de binnendiameter van de kragen te controleren. Bij bepaalde diameters kan een aanpassing van de kragen noodzakelijk zijn.

Avant d'effectuer l'installation de vannes papillons, il est conseillé de vérifier le diamètre intérieur des collets. En certains cas, il est nécessaire de chamfreiner.

Before installing butterfly valves, it is advisable to check the internal diameter of the stubs.
For certain dimensions, it is necessary to chamfer the stubs.

d	DN	B_2	B_3	C	C_1	C_2	H	Z	$A_{max.}$	$A_{min.}$	f	PN	G/ST/PC	€/ST/PC EPDM	€/ST/PC FPM
50	40	60	136	175	45	42	132	33	93.5	109	19	16	827	**65.10**	**114.06**
63	50	70	143	175	45	42	147	43	108.0	124	19	10	1012	**68.67**	**120.24**
75	65	80	168	250	45	53	165	46	128.0	144	19	10	1420	**70.76**	**123.97**
90	80	90	182	250	45	53	130	49	145.0	159	19	10	1640	**81.09**	**148.28**
110	100	105	196	250	45	53	150	56	165.0	190	19	10	1990	**90.36**	**184.18**
125	125	121	215	335	45	53	185	64	204.0	215	23	10	3030	**102.49**	**241.01**
***140**	125	121	215	335	45	53	185	64	204.0	215	23	10	3030	**102.49**	**241.01**
160	150	132	229	335	45	53	210	70	230.0	242	23	10	3730	**125.68**	**348.15**
***200**	200	161	309	425	65	82	325	71	280.0	298	23	10	8240	**221.29**	**469.50**
225	200	161	309	425	65	82	325	71	280.0	298	23	10	8240	**221.29**	**469.50**

***** met speciale kragen / avec collets special / with special colars

FEOV/RM op aanvraag / sur demande / on request

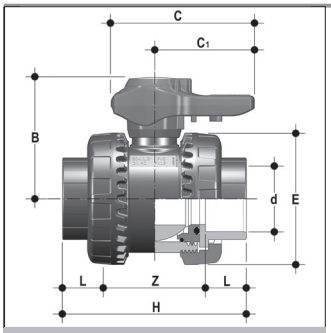

VEEIV DN 10-50

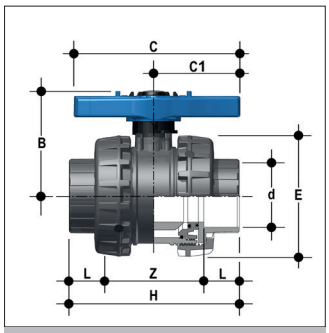

VEEIV DN 65-100

KOGELKRANEN
VANNES A BILLE
BALL VALVES

Vrouwelijke lijmaansluiting. Uitsluitend voor watertransport.
Bouts femelles à coller. Uniquement pour le transport de l'eau.
Sockets for solvent welding. For water transport only.

Dichting : EPDM	Kogelzitting : PE	Labeling systeem: optie
Joint : EPDM	Etanchéïté de sphère : PE	Le système d'étiquetage: option
Gasket : EPDM	Ball seat : PE	Labellingsystem: optionel

D	DN	PN	L	Z	H	E	B	C	C1	G/ST/PC	€/ST/PC
16	10	16	14	54	82	53	50.0	65	20	150	**7.47**
20	15	16	16	50	82	53	50.0	65	20	145	**7.52**
25	20	16	19	53	91	62	58.0	76	23	220	**8.91**
32	25	16	22	59	103	71	65.0	85	27	315	**10.50**
40	32	16	26	68	120	84	76.0	100	30	505	**13.67**
50	40	16	31	77	139	98	85.0	112	33	715	**15.79**
63	50	16	38	98	174	117	103.0	137	39	1245	**22.28**
75	65	16	44	123	211	157	142.0	214	115	2750	**88.22**
90	80	16	51	146	248	174	151.0	239	126	3432	**111.88**
110	100	16	61	161	283	212	174.5	270	145	5814	**181.43**

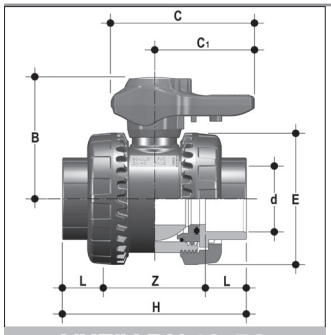

VXEIV DN 10-50

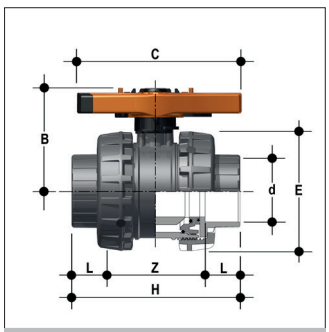

VXEIV DN 65-100

KOGELKRANEN
VANNES A BILLE
BALL VALVES

Vrouwelijke lijmaansluiting. Uitsluitend voor watertransport.
Bouts femelles à coller. Uniquement pour le transport de l'eau.
Sockets for solvent welding. For water transport only.

Dichting : EPDM/FPM	Kogelzitting : PTFE	Labeling systeem: standaard
Joint : EPDM/FPM	Etanchéïté de sphère : PTFE	Le système d'étiquetage : standard
Gasket : EPDM/FPM	Ball seat : PTFE	Labelling system: standard

D	DN	PN	L	Z	H	E	B	C	C1	G ST/PC	€/ST/PC EPDM	€/ST/PC FPM
16	10	16	14	54	82	54	49	64	20	180	**29.54**	**36.29**
20	15	16	16	50	82	54	49	64	20	175	**30.48**	**36.98**
25	20	16	19	53	91	63	62	78	23	260	**36.02**	**43.62**
32	25	16	22	59	103	72	71	87	27	365	**43.37**	**51.18**
40	32	16	26	68	120	85	82	102	30	565	**55.63**	**65.08**
50	40	16	31	77	139	100	92	109	33	795	**71.17**	**79.71**
63	50	16	38	98	174	118	110	133	39	1325	**83.26**	**115.50**
75	65	16	44	123	211	157	142	214	115	2750	**202.23**	**242.48**
90	80	16	51	146	248	174	151	239	126	3432	**253.66**	**302.46**
110	100	16	61	161	283	212	174.5	270	145	5814	**332.90**	**411.52**

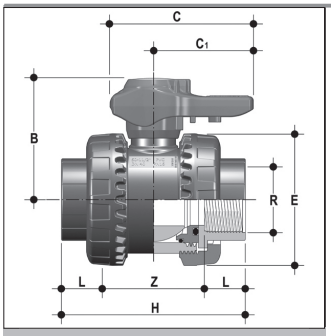

VEEFV DN 10-50

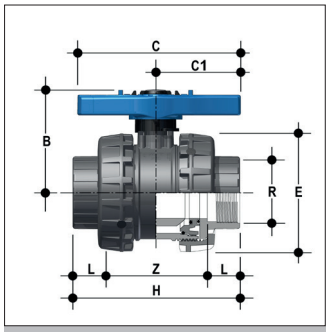

VEEFV DN 65-100

KOGELKRANEN
VANNES A BILLE
BALL VALVES

Inwendige draadaansluiting BS, NPT op aanvraag. Uitsluitend voor watertransport.
Bouts femelles filetés BS, NPT sur demande. Uniquement pour le transport de l'eau.
BS parallel threaded sockets, NPT on request. For water transport only.

Dichting : EPDM
Joint : EPDM
Gasket : EPDM

Kogelzitting : PE
Etanchéïté de sphère : PE
Ball seat : PE

Labeling systeem: optie
Le système d'étiquetage: option
Labellingsystem: optionel

R	DN	PN	L	Z	H	E	B	C	C1	G/ST/PC	€/ST/PC
3/8"	10	16	11.4	59.2	82	54	49.0	64	20	180	**8.24**
1/2"	15	16	15.0	60.0	90	54	49.0	64	20	175	**8.30**
3/4"	20	16	16.3	60.4	93	63	62.0	78	23	260	**9.81**
1"	25	16	19.1	71.8	110	72	71.0	87	27	365	**11.56**
1 1/4"	32	16	21.4	84.2	127	85	82.0	102	30	565	**15.02**
1 1/2"	40	16	21.4	88.2	131	100	92.0	109	33	795	**17.37**
2"	50	16	25.7	109.6	161	118	110.0	133	39	1325	**24.50**
2 1/2"	65	16	30.2	150.6	211	157	142.0	214	115	2750	**97.23**
3"	80	16	33.3	181.4	248	174	151.0	239	126	3432	**123.29**
4"	100	16	39.3	204.4	283	212	174.5	270	145	5814	**199.95**

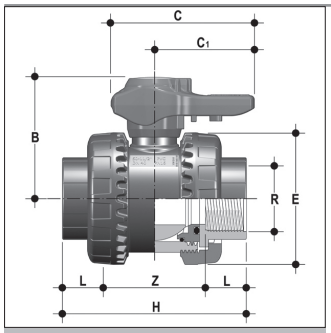

VXEFV DN 10-50

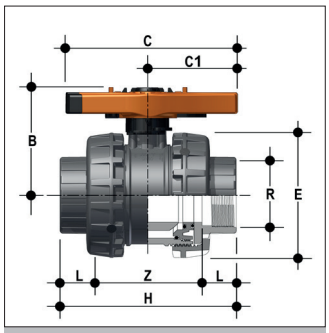

VXEFV DN 65-100

KOGELKRANEN
VANNES A BILLE
BALL VALVES

Inwendige draadaansluiting BS, NPT op aanvraag. Uitsluitend voor watertransport.
Bouts femelles filetés BS, NPT sur demande. Uniquement pour le transport de l'eau.
BS parallel threaded sockets, NPT on request. For water transport only.

Dichting : EPDM/FPM
Joint : EPDM/FPM
Gasket : EPDM/FPM

Kogelzitting : PTFE
Etanchéïté de sphère : PTFE
Ball seat : PTFE

Labeling systeem: standaard
Le système d'étiquetage: standard
Labellingsystem: standard

R	DN	PN	L	Z	H	E	B	C	C1	G	€/ST/PC	
										ST/PC	EPDM	FPM
3/8"	10	16	11.4	59.2	82	54	49.0	64	20	180	**30.47**	**34.61**
1/2"	15	16	15.0	60.0	90	54	49.0	64	20	175	**30.59**	**35.07**
3/4"	20	16	16.3	60.4	93	63	62.0	78	23	260	**36.12**	**41.03**
1"	25	16	19.1	71.8	110	72	71.0	87	27	365	**43.28**	**48.89**
1 1/4"	32	16	21.4	84.2	127	85	82.0	102	30	565	**56.25**	**62.29**
1 1/2"	40	16	21.4	88.2	131	100	92.0	109	33	795	**67.98**	**75.16**
2"	50	16	25.7	109.6	161	118	110.0	133	39	1325	**100.39**	**117.62**
2 1/2"	65	16	30.2	150.6	211	157	142.0	214	115	2750	**207.20**	**243.09**
3"	80	16	33.3	181.4	248	174	151.0	239	126	3432	**259.32**	**302.80**
4"	100	16	39.3	204.4	283	212	174.5	270	145	5814	**315.45**	**385.48**

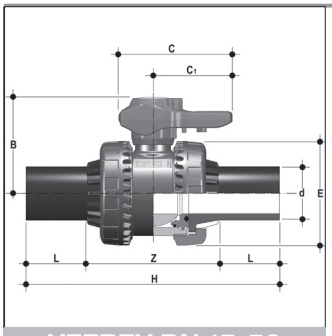

VEEBEV DN 15-50

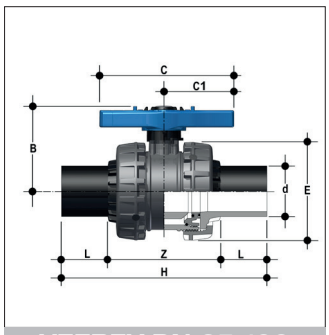

VEEBEV DN 65-100

KOGELKRANEN
VANNES A BILLE
BALL VALVES

PE lasaansluiting. Uitsluitend voor watertransport.
Embout de soudage en PE. Uniquement pour le transport de l'eau.
PE welding ends. For water transport only.

Dichting : EPDM	Kogelzitting : PE	Labeling systeem: optie
Joint : EPDM	Etanchéïté de sphère : PE	Le système d'étiquetage: option
Gasket : EPDM	Ball seat : PE	Labellingsystem: optionel

D	DN	L	Z	H	E	B	C	C1	G/ST/PC
20	15	41.0	72	154	54	49.0	64	20	180
25	20	52.0	82	186	63	62.0	78	23	269
32	25	54.5	90	199	72	71.0	87	27	379
40	32	56.0	105	217	85	82.0	102	30	591
50	40	58.0	120	236	100	92.0	109	33	851
63	50	66.0	136	268	118	110.0	133	39	1407
75	65	71.0	189	331	157	141.5	214	115	2286
90	80	88.0	191	367	174	151.0	239	126	3059
110	100	92.0	223	407	212	174.5	270	145	5814

prijs op aanvraag / prix sur demande / prince on request

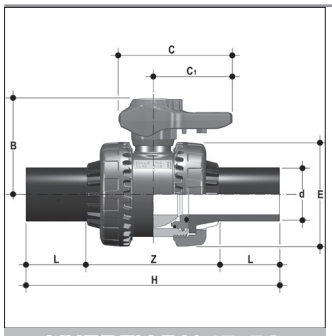

VXEBEV DN 15-50

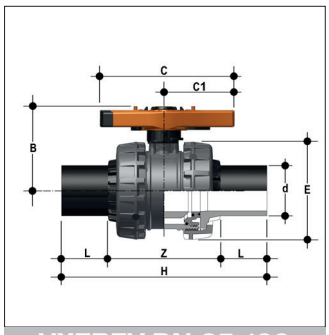

VXEBEV DN 65-100

KOGELKRANEN
VANNES A BILLE
BALL VALVES

PE lasaansluiting. Uitsluitend voor watertransport.
Embout de soudage en PE. Uniquement pour le transport de l'eau.
PE welding ends. For water transport only.

Dichting : EPDM/FPM	Kogelzitting : PTFE	Labeling systeem: standaard
Joint : EPDM/FPM	Etanchéïté de sphère : PTFE	Le système d'étiquetage: standard
Gasket : EPDM/FPM	Ball seat : PTFE	Labellingsystem: standard

D	DN	L	Z	H	E	B	C	C1	G/ST/PC
20	15	41.0	72	154	54	49.0	64	20	180
25	20	52.0	82	186	63	62.0	78	23	269
32	25	54.5	90	199	72	71.0	87	27	379
40	32	56.0	105	217	85	82.0	102	30	591
50	40	58.0	120	236	100	92.0	109	33	851
63	50	66.0	136	268	118	110.0	133	39	1407
75	65	71.0	189	331	157	141.5	214	115	2286
90	80	88.0	191	367	174	151.0	239	126	3059
110	100	92.0	223	407	212	174.5	270	145	5473

prijs op aanvraag / prix sur demande / prince on request

KET O1

KET O1

EASYTORQUE KIT

De Easytorque kit wordt gebruikt voor een optimale aanspanning van alle schroefdraad componenten uit het Easyfit assortiment. Hierdoor worden te hoge spanningen vermeden en lekkages voorkomen.

Deze kit bevat:
- 1 momentsleutel
- 6 inserts voor het aandraaien van de wartelmoeren
- 6 inserts voo het aandraaien van de inschroefdelen

Te gebruiken voor:
VEE en VXE kogelkranen en SXE kogelterugslagklep DN10 tot DN 50

Le kit Easytorque est utilisé pour un resserrage optimal de tous les composants filetés de l'assortiment Easyfit. Par ce biais, des tensions trop fortes sont limitées et des fuites évitées.

Ce kit comprend :
- 1 clé dynamométrique
- 6 inserts pour le resserrage des écrous de serrage
- 6 inserts pour le resserrage des composants à visser

A utiliser pour :
Des robinets à bille VEE et VXE et un clapet anti-retour à bille, du DN10 au DN50.

The Easytorque kit is used for optimal tightening of all the threaded components included in Easyfit valves. On this way the mecanical stress on the components will be minimized, and leakages will be prevented.

The kit included:
- 1 torque wrench
- 6 inserts for union nuts tightening adjustment
- 6 inserts for ball seat & main seal carriers tightening adjustment

Suitable for:
VEE and VXE ball valves and SXE ball check valves from DN10 to DN 50

Prijs / prix / price : 234.28 €/st/pc

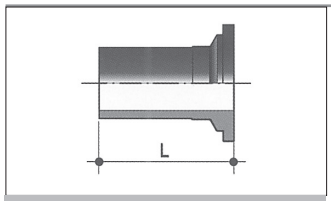

CVDE

HDPE 100 CONNECTOR VOOR STOMPLAS & ELECTROLAS
CONNECT. HDPE 100 SOUDAGE BOUT A BOUT OU ELECTROSOUDAGE
HDPE 100 END CONNECTOR FOR BUTT WELDING OR ELECTROFUSION

d	DN	L	€/ST/PC
20	15	55	**2.61**
25	20	70	**2.66**
32	25	74	**2.68**
40	32	78	**4.17**
50	40	84	**4.95**
63	50	91	**7.06**
75	65	110	**19.78**
90	80	118	**25.72**
110	100	130	**29.88**

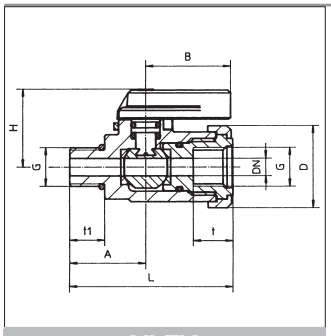

VLFV

LABO KOGELKRANEN
VANNES A BILLES DE LABORATOIRE
LABORATORY BALL VALVES

Binnendraad x buitendraad 1/4".
Inclusief aansluitset met slangpilaar, dubbele nippel en eindstop.
Dichtingen : EPDM, FPM.
Kogelzitting : PTFE.

Filetage intérieur x filetage extérieur 1/4".
Inclusif set de brachement avec douille, nipple double et bouchon.
Joints : EPDM, FPM.
Anneau d'étanchéïté : PTFE.

Female thread x male thread 1/4".
Including connection set with hose nozzle, double nipple and plug.
Seals : EPDM, FPM.
Ball seat : PTFE.

DN	G	PN	A	B	D	H	L	M	N	t	t1	€/ST/PC EPDM	€/ST/PC FPM
6	1/4" BSP	10	26.0	29	28	26.5	56.0	43.0	16.0	13.5	12.0	**30.12**	**40.14**
6	1/4"NPT	10	28.5	29	28	26.5	58.5	45.5	18.5	13.5	14.5	**30.12**	**40.14**

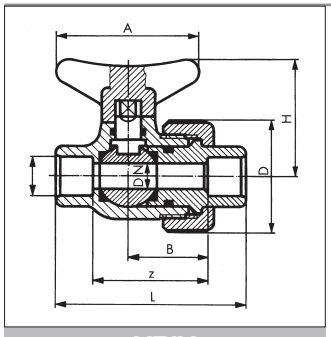

VBIV

LABO KOGELKRANEN
VANNES A BILLES DE LABORATOIRE
LABORATORY BALL VALVES

Vrouwelijke lijmaansluiting.
Dichtingen : EPDM, FPM.
Kogelzitting : PTFE.

Bouts femelles à coller.
Joints : EPDM, FPM.
Anneau d'étanchéïté : PTFE.

Sockets for solvent welding.
Seals : EPDM, FPM.
Ball seat : PTFE.

D	DN	PN	A	B	D	H	L	z	KG/ST/PC	€/ST/PC EPDM	€/ST/PC FPM
10	6	10	45	15	34	38	52	26	0.04	**57.27**	**66.36**
12	8	10	45	25	34	38	60	36	0.05	**57.27**	**66.36**

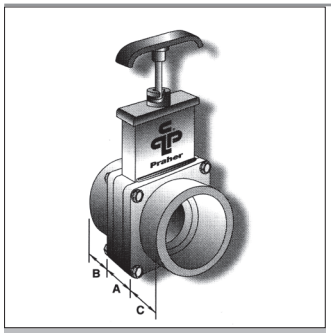

VGIV

SCHUIFAFSLUITERS
VANNE A GUILLOTINE
GATE VALVES

Vrouwelijke lijmaansluiting / Bouts femelles à coller / Sockets for solvent welding.
Dichting / joint / gasket : EPDM

D	DN	PN	€/ST/PC
32	40	3.5	**17.68**
50	40	3.5	**17.68**
63	50	3.5	**21.35**
75	65	3.5	**66.41**
90	80	2.5	**137.21**
110	100	2.5	**208.48**