NL-FR-ENG

10/2026

VINK BV/SRL
Industriepark B-7
B-2220 Heist-op-den-Berg
T-015/25 98 90
building@be.vink.com
www.vink.be
www.kerrock.be

10/2026

Inhoud / Contenu /Content

KLEUREN / COULEURS / COLOURS

1 Legende / Légende / Key

2 UNI LIGHT

4 UNI DARK

6 GRANIT

8 TERRAZZO

10 NATUR

14 MARBLE

18 MIDNIGHT BLACK

18 LUMINO

18 LUMINACO

19 METALIC

19 KERROCK MF

19 EASY SHAPING

STANDARD-PLAATAFMETINGEN
DIMENSIONS STANDARDS DES PANNEAUX
STANDARD SHEET DIMENSIONS

20 Kerrock platen / panneaux / sheets

24 Kerrock lijmen / colles / glues

KERROCK PRODUKTEN / PRODUITS / PRODUCTS

25 Wasbakken / Lavabos / Washbasins

54 Wastafels en wastafelbladen op maat / Plans vasques et lavabos sur mésure / Custom made vanity tops and washbasins

66 Wasbakken op maat / vasques personnalisées / Custom washbasins

71 Keukenbakken / Éviers de cuisine / Kitchen sinks

77 Kerrock inox

80 Wastafels voor laboratoria / Cuves pour laboratoires / Washbasins for laboratories

81 Babybadjes / Baignoires pour enfants / Baby bathtubs

BADKAMERUITRUSTING
ÉQUIPEMENT DE SALLE DE BAINS
BATHROOM EQUIPMENT

82 Badkuipen / Baignoires / Bathtubs

87 Douchewanden / parois de douche / shower walls

88 Douchebakken/ Tubs de douches / Shower trays

94 Massagedouches / Colonnes de douche / Shower walls

SIFONS / SIPHONS / SIPHONES

96 Siphons / Siphons / siphons

97 Reserveonderdelen / Des pièces de rechange / Spare parts

98 **LEVERINGSPROGRAMMA**
PROGRAMME DE LIVRAISON
DELIVERY PROGRAMME

105 **TECHNISCHE DATA**
DONNÉES TECHNIQUES
TECHNICAL DATA

106 **LASTENBOEKOMSCHRIJVING**
DESCRIPTION CAHIER DES CHARGES
CHARGES BOOK

109 **CERTIFICATEN / CERTIFICATS / CERTIFICATES**

LEGENDE / LÉGENDE / KEY

UV-bestendigheid - Kleurverandering van 5 ΔE naar 10 ΔE in 10 jaar./ Résistance aux UV – Changement de couleur de 5 ΔE à 10 ΔE en 10 ans./ UV resistance – colour change 5 ΔE to 10 ΔE in 10 years.

UV-bestendigheid - kleurverandering van minder dan 5 ΔE in 10 jaar. / Résistance aux UV – changement de couleur de moins de 5 ΔE en 10 ans. / UV resistance – colour change of less than 5 ΔE in 10 years.

Ontworpen voor keuken: werkbladen met gootsteen, wandbekleding, tafels, kook-eilanden, decoratieve tabletten. / Conçu pour les cuisines, plan de travail avec évier de cuisine, revêtements muraux, tables, îlots de cuisine, éléments décoratifs./ Designed for kitchen areas, counters with kitchen sink, wall coverings, tables, kitchen islands, decorative elements.

Ontworpen voor badkamertabletten met wastafel, decoratieve elementen, wandbekleding, een alternatief voor keramische tegels./ Conçu pour les salles de bains, tablette de salle de bains avec vasques, élements décoratifs, revêtements muraux, alternative aux plaques de céramique./ Designed for bathrooms, washroom counters with bowls, decorative elements, wall cladding, an alternative to ceramic tiles.

Voor buitengebruik: Gevels, buitenmeubilair, banken, tafelbladen, decoratieve elementen./ Pour l'extérieur : Façade, équipement extérieur, bancs, table, éléments décoratifs./ For outdoor use: Facades, outdoor furnishings, benches, table tops, decorative elements.

Semi transparant bij achtergrond-verlichting / Translucidité – couleur semi-transparente lorsqu'elle est rétro-éclairée. / Translucency – semi-transparent colour when backlit.

Lichtdoorlatend - transparant bij achtergrond-verlichting. / Translucidité – couleur translucide lorsqu'elle est rétro-éclairée./ Translucency – transparent colour when backlit. /

Kleur met gerecycleerd materiaal. / Couleur contenant des matériaux recyclés. / Colour containing some recycled material.

Merkbare sporen na intensief gebruik./ Traces visibles après une utilisation intensive./ Noticeable traces after intensive use.

Lichte sporen na intensief gebruik. / Traces mineures d'utilisation intensive./ Minor traces after heavy use.

Minimale sporen na intensief gebruik, merkbaar vanuit een bepaalde hoek. / Légères traces d'utilisation intensive, visibles sous un certain angle./ Slight traces of intensive use, visible from a certain angle.

Geschikt voor thermovormen, de mogelijke radius vindt u in de technische data van deze catalogus . 3-dimensionale vormen zijn ook mogelijk, hoewel er bij complexe vormen een lichte verkleuring kan optreden. / Bonne possibilité de thermoformage, le matériau peut être thermoformé jusqu'à un rayon de courbure indiqué dans le catalogue technique de traitement des matériaux kerrock. Il vous permet également de créer des formes tridimensionnelles bien que dans le cas de formes complexes une légère décoloration peut être visible sur la courbe./ Good option for thermoforming, material can be thermoformed up to a radius of curvature shown in the technical catalogue for Kerrock processing. It also allows you to create 3-dimensional shapes, although in the case of complex shapes a slight discolouration may be visible on the curve. /

Zeer geschikt voor thermovormen, 3-dimensionale vormen zijn perfect mogelijk. Extreme vormen kunnen worden gemaakt. Lichte verkleuring is mogelijk. / Grande possibilité de thermoformage, qui vous permet de créer des formes tridimensionnelles. Des formes extrêmes peuvent être créées, une légère décoloration sur la courbe peut être visible./ Great potential for thermoforming, which allows you to create 3-dimensional shapes. Extreme shapes can be made, can slight discolouration on the curve.

INSTALLATIE VAN WASTAFEL
INSTALLATION DU VASQUE
BOWL INSTALLATION

ON – opbouw wastafel. / Vasque à poser./ Bowl on the counter /

IN – inbouw wastafel. / Vasque à intégrer. / Bowl built into the counter/

UN – onderbouw wastafel./ Vasque sous plan./ Bowl built under the counter

Uni light

Om het even welk UNI-kleur kan op maat worden aangemaakt vanaf 4 standaardplaten.
A partir de 4 panneaux, nous fabricons n'importe quelle couleur-uni sur demande.
Any UNI colour can be customised from 4 standard plates.

ARCTIC WHITE
100

POLAR WHITE
101

SNOW WHITE
108

WHITE ACRYLIC
109

PEARL WHITE
118

NEW
DAISY WHITE
129

NEW
FLAMINGO PINK
443

VANILLA
500

FRENCH VANILLA
501

BISQUE
503

NEW
PASTEL YELLOW
545

NEW
PASTEL GREEN
644

NEW
ICE BLUE
736

MISTY GRAY
900

UV-bestendigheid - kleurverandering van minder dan 5 ΔE in 10 jaar./ Résistance aux UV – changement de couleur inférieur à 5 ΔE en 10 ans./ UV resistance – colour change of less than 5 ΔE in 10 years.

Merkbare sporen na intensief gebruik. / Traces visibles après une utilisation intensive./ Noticeable traces after intensive use.

Minimale sporen van veelvuldig gebruik, merkbaar vanuit een bepaalde hoek. / Légères traces d'utilisation intensive, visibles sous un certain angle./ Slight traces of heavy use, visible from a certain angle.

Geschikt voor thermovormen, de mogelijke radius vint u in de technische data van deze catalogus. 3-dimensionale vormen zijn ook mogelijk, hoewel er bij complexe vormen een lichte verkleuring kan optreden. / Bonne option de thermoformage, le matériau peut être thermoformé jusqu'au rayon de courbure indiqué dans le catalogue technique de traitement des matériaux kerrock. Il vous permet également de créer des formes tridimensionnelles, bien que pour des formes complexes, une légère décoloration sur la courbe peut être visible./ Good thermoforming option, the material can be thermoformed up to the radius of curvature shown in the technical data sheet catalogue for Kerrock processing. It also allows you to create 3-dimensional shapes, although complex shapes can show slight discolouration on the curve.

Ontworpen voor keuken: werkbladen met gootsteen, wandbekleding, tafels, keukeneilanden, decoratieve tabletten. / Conçu pour les cuisines : Plan de travail avec évier, revêtements muraux, tables, îlots de cuisine, étagères, supports./ Designed for kitchen areas: Countertops with kitchen sink, wall cladding, tables, kitchen islands, shelves, racks.

Ontworpen voor badkamertabletten met wastafel, decoratieve elementen, wandbekleding, een alternatief voor keramische tegels. / Conçu pour les salles de bains : Tablette avec vasques, étagères, supports, rayons, revêtements muraux – une alternative aux plaques de céramique./ Designed for bathrooms: Washbasin counters with bowls, shelves, racks, shelving, wall cladding – an alternative to ceramic tiles.

Voor buitengebruik: Gevels, buitenmeubilair, banken, tafelbladen, decoratieve elementen. / Pour l'extérieur : Façades, équipement extérieur, bancs, plaques de table, éléments décoratifs./ For outdoor use: Facades, outdoor furnishings, benches, table tops, decorative elements.

Semi-transparant bij achtergrondverlichting./ Translucidité – couleur semi-transparente lorsqu'elle est rétroéclairée./ Translucency – semi-transparent colour when backlit.

Uni dark

Om het even welk UNI-kleur kan op maat worden aangemaakt vanaf 4 standaardplaten.
A partir de 4 panneaux, nous fabricons n'importe quelle couleur-uni sur demande.
Any UNI colour can be customised from 4 standard plates.

NEW

RUBY PINK
441

GREY QUARTZITE
513

SANDSTONE
514

NEW

FOREST GREEN
645

ADRIATIC BLUE
729

NEW

INDIGO
737

ASH GREY
901

BLACK
909

GYPSUM
921

WATER STONE
922

CHARCOAL
923

BEIGEING
924

UV-bestendigheid - kleurverandering van 5 ΔE naar 10 ΔE in 10 jaar. / Résistance aux UV – Changement de couleur de 5 ΔE à 10 ΔE en 10 ans./ UV resistance – colour change from 5 ΔE to 10 ΔE in 10 years.

UV-bestendigheid - kleurverandering van minder dan 5 ΔE in 10 jaar./ Résistance aux UV – changement de couleur inférieur à 5 ΔE en 10 ans./ UV resistance – colour change of less than 5 ΔE in 10 years.

Merkbare sporen na intensief gebruik. / Traces visibles après une utilisation intensive./ Noticeable traces after intensive use.

Lichte sporen na intensief gebruik/ Traces mineures d'utilisation intensive./ Minor traces after heavy use.

Minimale sporen na intensief gebruik, merkbaar vanuit een bepaalde hoek. / Légères traces d'utilisation intensive, visibles sous un certain angle./ Slight traces of heavy use, visible from a certain angle.

Geschikt voor thermovormen, de mogelijke radius vint u in de technische data van deze catalogus. 3-dimensionale vormen zijn ook mogelijk, hoewel er bij complexe vormen een lichte verkleuring kan optreden. / Bonne option de thermoformage, le matériau peut être thermoformé jusqu'au rayon de courbure indiqué dans le catalogue technique de traitement des matériaux kerrock. Il vous permet également de créer des formes tridimensionnelles, bien que pour des formes complexes, une légère décoloration sur la courbe peut être visible./ Good thermoforming option, the material can be thermoformed up to the radius of curvature shown in the technical data sheet catalogue for Kerrock processing. It also allows you to create 3-dimensional shapes, although complex shapes can show slight discolouration on the curve.

Ontworpen voor keuken: werkbladen met gootsteen, wandbekleding, tafels, keukeneilanden, decoratieve tabletten. / Conçu pour les cuisines : Plan de travail avec évier, revêtements muraux, tables, îlots de cuisine, étagères, supports./ Designed for kitchen areas: Countertops with kitchen sink, wall cladding, tables, kitchen islands, shelves, racks.

Ontworpen voor badkamertabletten met wastafel, decoratieve elementen, wandbekleding, een alternatief voor keramische tegels. / Conçu pour les salles de bains : Tablette avec vasques, étagères, supports, rayons, revêtements muraux – une alternative aux plaques de céramique./ Designed for bathrooms: Washbasin counters with bowls, shelves, racks, shelving, wall cladding – an alternative to ceramic tiles.

Voor buitengebruik: Gevels, buitenmeubilair, banken, tafelbladen, decoratieve elementen. / Pour l'extérieur : Façades, équipement extérieur, bancs, plaques de table, éléments décoratifs./ For outdoor use: Facades, outdoor furnishings, benches, table tops, decorative elements.

Granit

WOLLASTONITE
1076

BRILLIANTE
1080

DOLOMITE GRAIN
1087

ICELAND
1090

SALT AND PEPER
1091

PYRITE
1093

APENINO
1193

DESERT GOLD
5080

BASALT
5195

CRYOLITE
5196

HEDENBERGIT
9011

KYANITE
9081

MOLIBDENITE
9095

ONYX
9099

UV-bestendigheid - kleurverandering van 5 ΔE naar 10 ΔE in 10 jaar. / Résistance aux UV – Changement de couleur de 5 ΔE à 10 ΔE en 10 ans./ UV resistance – colour change from 5 ΔE to 10 ΔE in 10 years.

UV-bestendigheid - kleurverandering van minder dan 5 ΔE in 10 jaar./ Résistance aux UV – changement de couleur inférieur à 5 ΔE en 10 ans./ UV resistance – colour change of less than 5 ΔE in 10 years.

Merkbare sporen na intensief gebruik. / Traces visibles après une utilisation intensive./ Noticeable traces after intensive use.

Lichte sporen na intensief gebruik/ Traces mineures d'utilisation intensive./ Minor traces after heavy use.

Minimale sporen na intensief gebruik, merkbaar vanuit een bepaalde hoek. / Légères traces d'utilisation intensive, visibles sous un certain angle./ Slight traces of heavy use, visible from a certain angle.

Geschikt voor thermovormen, de mogelijke radius vint u in de technische data van deze catalogus. 3-dimensionale vormen zijn ook mogelijk, hoewel er bij complexe vormen een lichte verkleuring kan optreden. / Bonne option de thermoformage, le matériau peut être thermoformé jusqu'au rayon de courbure indiqué dans le catalogue technique de traitement des matériaux kerrock. Il vous permet également de créer des formes tridimensionnelles, bien que pour des formes complexes, une légère décoloration sur la courbe peut être visible./ Good thermoforming option, the material can be thermoformed up to the radius of curvature shown in the technical data sheet catalogue for Kerrock processing. It also allows you to create 3-dimensional shapes, although complex shapes can show slight discolouration on the curve.

Ontworpen voor keuken: werkbladen met gootsteen, wandbekleding, tafels, keukeneilanden, decoratieve tabletten. / Conçu pour les cuisines : Plan de travail avec évier, revêtements muraux, tables, îlots de cuisine, étagères, supports./ Designed for kitchen areas: Countertops with kitchen sink, wall cladding, tables, kitchen islands, shelves, racks.

Ontworpen voor badkamertabletten met wastafel, decoratieve elementen, wandbekleding, een alternatief voor keramische tegels. / Conçu pour les salles de bains : Tablette avec vasques, étagères, supports, rayons, revêtements muraux – une alternative aux plaques de céramique./ Designed for bathrooms: Washbasin counters with bowls, shelves, racks, shelving, wall cladding – an alternative to ceramic tiles.

Voor buitengebruik: Gevels, buitenmeubilair, banken, tafelbladen, decoratieve elementen. / Pour l'extérieur : Façades, équipement extérieur, bancs, plaques de table, éléments décoratifs./ For outdoor use: Facades, outdoor furnishings, benches, table tops, decorative elements.

Semi-transparant bij achtergrondverlichting./ Translucidité – couleur semi-transparente lorsqu'elle est rétroéclairée./ Translucency – semi-transparent colour when backlit.

Kleur met gerecycleerd materiaal. / Couleur contenant des matériaux recyclés. / Colour containing some recycled material.

Terrazzo

QUARTZ
1050

ARAGONITE
1052

GRANULITE
1055

SUNRISE
1157

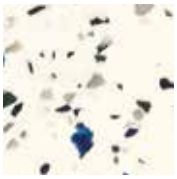

AZZURE
1158

ARGENTO
1159

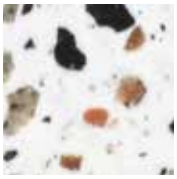

VENETIAN
1160

DIAMOND
1250

HALITE
1251

CRUSHED ICE
1252

CALCITE
5053

ALBIT
5061

BOTTICINO
5250

PERLATO ROYAL
5251

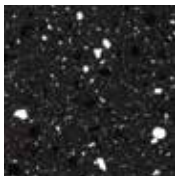

OBSIDIAN
9050

SELENITE
9250

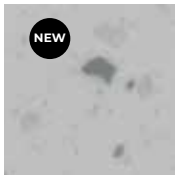

MOONLIGHT
9251

ANDESITE
9252

CHROMITE
9253

SNOWFALL
9257

UV-bestendigheid - kleurverandering van 5 ΔE naar 10 ΔE in 10 jaar. / Résistance aux UV – Changement de couleur de 5 ΔE à 10 ΔE en 10 ans./ UV resistance – colour change from 5 ΔE to 10 ΔE in 10 years.

UV-bestendigheid - kleurverandering van minder dan 5 ΔE in 10 jaar./ Résistance aux UV – changement de couleur inférieur à 5 ΔE en 10 ans./ UV resistance – colour change of less than 5 ΔE in 10 years.

Merkbare sporen na intensief gebruik. / Traces visibles après une utilisation intensive./ Noticeable traces after intensive use.

Minimale sporen na intensief gebruik, merkbaar vanuit een bepaalde hoek. / Légères traces d'utilisation intensive, visibles sous un certain angle./ Slight traces of heavy use, visible from a certain angle.

Kleur met gerecycleerd materiaal. / Couleur contenant des matériaux recyclés. / Colour containing some recycled material.

Ontworpen voor keuken: werkbladen met gootsteen, wandbekleding, tafels, keukeneilanden, decoratieve tabletten. / Conçu pour les cuisines : Plan de travail avec évier, revêtements muraux, tables, îlots de cuisine, étagères, supports./ Designed for kitchen areas: Countertops with kitchen sink, wall cladding, tables, kitchen islands, shelves, racks.

Ontworpen voor badkamertabletten met wastafel, decoratieve elementen, wandbekleding, een alternatief voor keramische tegels. / Conçu pour les salles de bains : Tablette avec vasques, étagères, supports, rayons, revêtements muraux – une alternative aux plaques de céramique./ Designed for bathrooms: Washbasin counters with bowls, shelves, racks, shelving, wall cladding – an alternative to ceramic tiles.

Voor buitengebruik: Gevels, buitenmeubilair, banken, tafelbladen, decoratieve elementen. / Pour l'extérieur : Façades, équipement extérieur, bancs, plaques de table, éléments décoratifs./ For outdoor use: Facades, outdoor furnishings, benches, table tops, decorative elements.

Natur

MAGNESITE
N 133

WHITE AGATE
N 134

WHITE MAPLE
N 546

UV-bestendigheid - kleurverandering van minder dan 5 ΔE in 10 jaar./ Résistance aux UV – changement de couleur inférieur à 5 ΔE en 10 ans./ UV resistance – colour change of less than 5 ΔE in 10 years.

Minimale sporen na intensief gebruik, merkbaar vanuit een bepaalde hoek. / Légères traces d'utilisation intensive, visibles sous un certain angle./ Slight traces of heavy use, visible from a certain angle.

Geschikt voor thermovormen, de mogelijke radius vint u in de technische data van deze catalogus. 3-dimensionale vormen zijn ook mogelijk, hoewel er bij complexe vormen een lichte verkleuring kan optreden. / Bonne option de thermoformage, le matériau peut être thermoformé jusqu'au rayon de courbure indiqué dans le catalogue technique de traitement des matériaux kerrock. Il vous permet également de créer des formes tridimensionnelles, bien que pour des formes complexes, une légère décoloration sur la courbe peut être visible./ Good thermoforming option, the material can be thermoformed up to the radius of curvature shown in the technical data sheet catalogue for Kerrock processing. It also allows you to create 3-dimensional shapes, although complex shapes can show slight discolouration on the curve.

Ontworpen voor keuken: werkbladen met gootsteen, wandbekleding, tafels, keukeneilanden, decoratieve tabletten. / Conçu pour les cuisines : Plan de travail avec évier, revêtements muraux, tables, îlots de cuisine, étagères, supports./ Designed for kitchen areas: Countertops with kitchen sink, wall cladding, tables, kitchen islands, shelves, racks.

Ontworpen voor badkamertabletten met wastafel, decoratieve elementen, wandbekleding, een alternatief voor keramische tegels. / Conçu pour les salles de bains : Tablette avec vasques, étagères, supports, rayons, revêtements muraux – une alternative aux plaques de céramique./ Designed for bathrooms: Washbasin counters with bowls, shelves, racks, shelving, wall cladding – an alternative to ceramic tiles.

Voor buitengebruik: Gevels, buitenmeubilair, banken, tafelbladen, decoratieve elementen. / Pour l'extérieur : Façades, équipement extérieur, bancs, plaques de table, éléments décoratifs./ For outdoor use: Facades, outdoor furnishings, benches, table tops, decorative elements.

Semi-transparant bij achtergrondverlichting./ Translucidité – couleur semi-transparente lorsqu'elle est rétroéclairée./ Translucency – semi-transparent colour when backlit.

TEAK WOOD
N 548

ICEBERG
N 1258

CITRINE
N 5259

UV-bestendigheid - kleurverandering van minder dan 5 ΔE in 10 jaar./ Résistance aux UV – changement de couleur inférieur à 5 ΔE en 10 ans./ UV resistance – colour change of less than 5 ΔE in 10 years.

Merkbare sporen na intensief gebruik. / Traces visibles après une utilisation intensive./ Noticeable traces after intensive use.

Lichte sporen na intensief gebruik/ Traces mineures d'utilisation intensive./ Minor traces after heavy use.

Minimale sporen na intensief gebruik, merkbaar vanuit een bepaalde hoek. / Légères traces d'utilisation intensive, visibles sous un certain angle./ Slight traces of heavy use, visible from a certain angle.

Ontworpen voor keuken: werkbladen met gootsteen, wandbekleding, tafels, keukeneilanden, decoratieve tabletten. / Conçu pour les cuisines : Plan de travail avec évier, revêtements muraux, tables, îlots de cuisine, étagères, supports./ Designed for kitchen areas: Countertops with kitchen sink, wall cladding, tables, kitchen islands, shelves, racks.

Ontworpen voor badkamertabletten met wastafel, decoratieve elementen, wandbekleding, een alternatief voor keramische tegels. / Conçu pour les salles de bains : Tablette avec vasques, étagères, supports, rayons, revêtements muraux – une alternative aux plaques de céramique./ Designed for bathrooms: Washbasin counters with bowls, shelves, racks, shelving, wall cladding – an alternative to ceramic tiles.

Voor buitengebruik: Gevels, buitenmeubilair, banken, tafelbladen, decoratieve elementen. / Pour l'extérieur : Façades, équipement extérieur, bancs, plaques de table, éléments décoratifs./ For outdoor use: Facades, outdoor furnishings, benches, table tops, decorative elements.

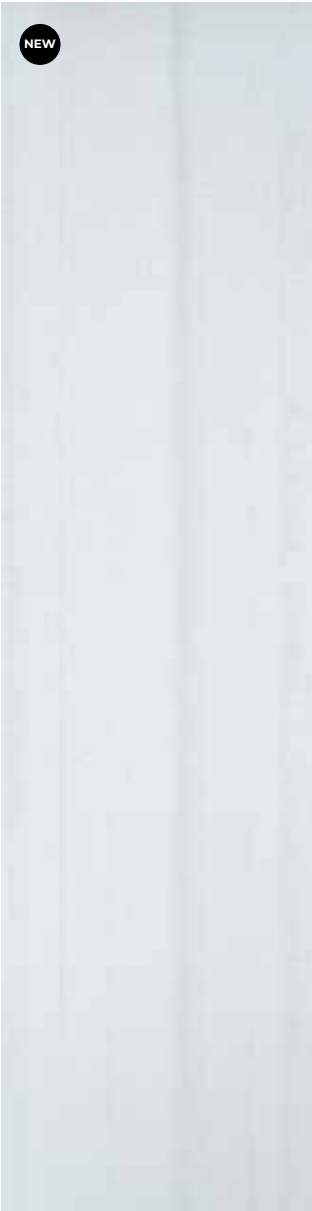

GRAYWACKE
N 9259

Geschikt voor thermovormen, de mogelijke radius vint u in de technische data van deze catalogus. 3-dimensionale vormen zijn ook mogelijk, hoewel er bij complexe vormen een lichte verkleuring kan optreden. / Bonne option de thermoformage, le matériau peut être thermoformé jusqu'au rayon de courbure indiqué dans le catalogue technique de traitement des matériaux kerrock. Il vous permet également de créer des formes tridimensionnelles, bien que pour des formes complexes, une légère décoloration sur la courbe peut être visible./ Good thermoforming option, the material can be thermoformed up to the radius of curvature shown in the technical data sheet catalogue for Kerrock processing. It also allows you to create 3-dimensional shapes, although complex shapes can show slight discolouration on the curve.

Kleur met gerecycleerd materiaal. / Couleur contenant des matériaux recyclés. / Colour containing some recycled material.

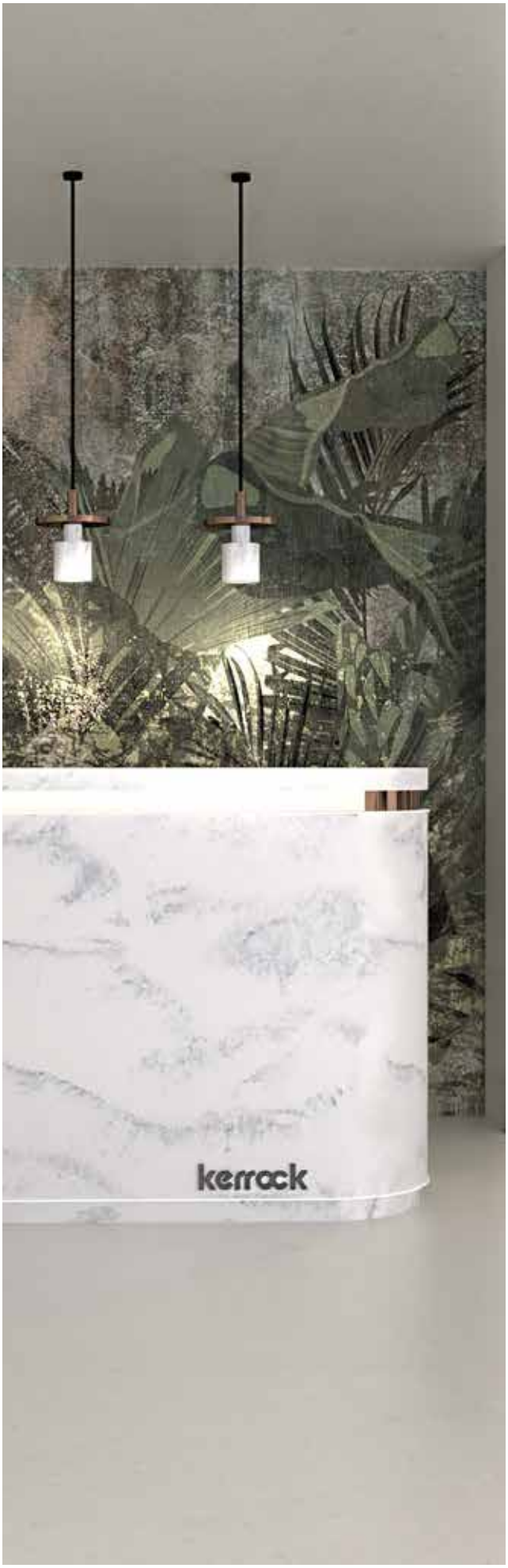

Marble

BUFFALO
M 123

HOWLITE
M 124

IVORY BROWN
M 536

UV-bestendigheid - kleurverandering van minder dan 5 ΔE in 10 jaar./ Résistance aux UV – changement de couleur inférieur à 5 ΔE en 10 ans./ UV resistance – colour change of less than 5 ΔE in 10 years.

Minimale sporen na intensief gebruik, merkbaar vanuit een bepaalde hoek. / Légères traces d'utilisation intensive, visibles sous un certain angle./ Slight traces of heavy use, visible from a certain angle.

Geschikt voor thermovormen, de mogelijke radius vint u in de technische data van deze catalogus. 3-dimensionale vormen zijn ook mogelijk, hoewel er bij complexe vormen een lichte verkleuring kan optreden. / Bonne option de thermoformage, le matériau peut être thermoformé jusqu'au rayon de courbure indiqué dans le catalogue technique de traitement des matériaux kerrock. Il vous permet également de créer des formes tridimensionnelles, bien que pour des formes complexes, une légère décoloration sur la courbe peut être visible./ Good thermoforming option, the material can be thermoformed up to the radius of curvature shown in the technical data sheet catalogue for Kerrock processing. It also allows you to create 3-dimensional shapes, although complex shapes can show slight discolouration on the curve.

Ontworpen voor keuken: werkbladen met gootsteen, wandbekleding, tafels, keukeneilanden, decoratieve tabletten. / Conçu pour les cuisines : Plan de travail avec évier, revêtements muraux, tables, îlots de cuisine, étagères, supports./ Designed for kitchen areas: Countertops with kitchen sink, wall cladding, tables, kitchen islands, shelves, racks.

Ontworpen voor badkamertabletten met wastafel, decoratieve elementen, wandbekleding, een alternatief voor keramische tegels. / Conçu pour les salles de bains : Tablette avec vasques, étagères, supports, rayons, revêtements muraux – une alternative aux plaques de céramique./ Designed for bathrooms: Washbasin counters with bowls, shelves, racks, shelving, wall cladding – an alternative to ceramic tiles.

Voor buitengebruik: Gevels, buitenmeubilair, banken, tafelbladen, decoratieve elementen. / Pour l'extérieur : Façades, équipement extérieur, bancs, plaques de table, éléments décoratifs./ For outdoor use: Facades, outdoor furnishings, benches, table tops, decorative elements.

DIASPORE
M 1060

ALABASTER
M 1156

BARITE
M 5079

UV-bestendigheid - kleurverandering van 5 ΔE naar 10 ΔE in 10 jaar. / Résistance aux UV – Changement de couleur de 5 ΔE à 10 ΔE en 10 ans./ UV resistance – colour change from 5 ΔE to 10 ΔE in 10 years.

UV-bestendigheid - kleurverandering van minder dan 5 ΔE in 10 jaar./ Résistance aux UV – changement de couleur inférieur à 5 ΔE en 10 ans./ UV resistance – colour change of less than 5 ΔE in 10 years.

Merkbare sporen na intensief gebruik. / Traces visibles après une utilisation intensive./ Noticeable traces after intensive use.

Lichte sporen na intensief gebruik/ Traces mineures d'utilisation intensive./ Minor traces after heavy use.

Minimale sporen na intensief gebruik, merkbaar vanuit een bepaalde hoek. / Légères traces d'utilisation intensive, visibles sous un certain angle./ Slight traces of heavy use, visible from a certain angle.

GABBRO
M 9078

PYROXENE
M 9197

PANTHEON
M 9202

Geschikt voor thermovormen, de mogelijke radius vint u in de technische data van deze catalogus. 3-dimensionale vormen zijn ook mogelijk, hoewel er bij complexe vormen een lichte verkleuring kan optreden. / Bonne option de thermoformage, le matériau peut être thermoformé jusqu'au rayon de courbure indiqué dans le catalogue technique de traitement des matériaux kerrock. Il vous permet également de créer des formes tridimensionnelles, bien que pour des formes complexes, une légère décoloration sur la courbe peut être visible./ Good thermoforming option, the material can be thermoformed up to the radius of curvature shown in the technical data sheet catalogue for Kerrock processing. It also allows you to create 3-dimensional shapes, although complex shapes can show slight discolouration on the curve.

Ontworpen voor keuken: werkbladen met gootsteen, wandbekleding, tafels, keukeneilanden, decoratieve tabletten. / Conçu pour les cuisines : Plan de travail avec évier, revêtements muraux, tables, îlots de cuisine, étagères, supports./ Designed for kitchen areas: Countertops with kitchen sink, wall cladding, tables, kitchen islands, shelves, racks.

Ontworpen voor badkamertabletten met wastafel, decoratieve elementen, wandbekleding, een alternatief voor keramische tegels. / Conçu pour les salles de bains : Tablette avec vasques, étagères, supports, rayons, revêtements muraux – une alternative aux plaques de céramique./ Designed for bathrooms: Washbasin counters with bowls, shelves, racks, shelving, wall cladding – an alternative to ceramic tiles.

Voor buitengebruik: Gevels, buitenmeubilair, banken, tafelbladen, decoratieve elementen. / Pour l'extérieur : Façades, équipement extérieur, bancs, plaques de table, éléments décoratifs./ For outdoor use: Facades, outdoor furnishings, benches, table tops, decorative elements.

MIDNIGHT BLACK

NERO
MB 990

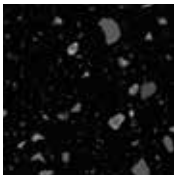

LAVASTONE
MB 9955

LUMINO

WHITE
11

LUMINACO

STRONTIANITE
8101

LUXITE
8102

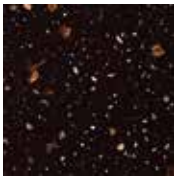

OPAL BROWN
8901

De originele mix van Terrazzo-effect en doorschijnende deeltjes.
Le mélange original de l'effet Terrazzo et de particules translucides.
The original blend of Terrazzo effect and translucent particles.

UV-bestendigheid - kleurverandering van 5 ΔE naar 10 ΔE in 10 jaar. / Résistance aux UV – Changement de couleur de 5 ΔE à 10 ΔE en 10 ans./ UV resistance – colour change from 5 ΔE to 10 ΔE in 10 years.

Merkbare sporen na intensief gebruik. / Traces visibles après une utilisation intensive./ Noticeable traces after intensive use.

Lichte sporen na intensief gebruik/ Traces mineures d'utilisation intensive./ Minor traces after heavy use.

Minimale sporen na intensief gebruik, merkbaar vanuit een bepaalde hoek. / Légères traces d'utilisation intensive, visibles sous un certain angle./ Slight traces of heavy use, visible from a certain angle.

Ontworpen voor keuken: werkbladen met gootsteen, wandbekleding, tafels, keukeneilanden, decoratieve tabletten. / Conçu pour les cuisines : Plan de travail avec évier, revêtements muraux, tables, îlots de cuisine, étagères, supports./ Designed for kitchen areas: Countertops with kitchen sink, wall cladding, tables, kitchen islands, shelves, racks.

Ontworpen voor badkamertabletten met wastafel, decoratieve elementen, wandbekleding, een alternatief voor keramische tegels. / Conçu pour les salles de bains : Tablette avec vasques, étagères, supports, rayons, revêtements muraux – une alternative aux plaques de céramique./ Designed for bathrooms: Washbasin counters with bowls, shelves, racks, shelving, wall cladding – an alternative to ceramic tiles.

Voor buitengebruik: Gevels, buitenmeubilair, banken, tafelbladen, decoratieve elementen. / Pour l'extérieur : Façades, équipement extérieur, bancs, plaques de table, éléments décoratifs./ For outdoor use: Facades, outdoor furnishings, benches, table tops, decorative elements.

METALIC

PLATINUM
1071*

WHITE GLITTER
1194*

GRAPHITE
9070*

BLACK
SPECULARITE
9170*

* Met glitter / Avec des paillettes / With glitter

KERROCK MF

MED CERTIFICATE

MF 178

EASY SHAPING

ES 112

UV-bestendigheid - kleurverandering van minder dan 5 ΔE in 10 jaar./ Résistance aux UV – changement de couleur inférieur à 5 ΔE en 10 ans./ UV resistance – colour change of less than 5 ΔE in 10 years.

Semi-transparant bij achtergrondverlichting./ Translucidité – couleur semi-transparente lorsqu'elle est rétroéclairée./ Translucency – semi-transparent colour when backlit.

Zeer geschikt voor thermovormen, 3-dimensionale vormen zijn perfect mogelijk. Extreme vormen kunnen worden gemaakt. Lichte verkleuring op de curve is mogelijk. / Grande possibilité de thermoformage, qui vous permet de créer des formes tridimensionnelles. Des formes extrêmes peuvent être créées, une légère décoloration sur la courbe peut être visible./ Great potential for thermoforming, which allows you to create 3-dimensional shapes. Extreme shapes can be made, can slight discolouration on the curve.

Geschikt voor thermovormen, de mogelijke radius vint u in de technische data van deze catalogus. 3-dimensionale vormen zijn ook mogelijk, hoewel er bij complexe vormen een lichte verkleuring kan optreden. / Bonne option de thermoformage, le matériau peut être thermoformé jusqu'au rayon de courbure indiqué dans le catalogue technique de traitement des matériaux kerrock. Il vous permet également de créer des formes tridimensionnelles, bien que pour des formes complexes, une légère décoloration sur la courbe peut être visible./ Good thermoforming option, the material can be thermoformed up to the radius of curvature shown in the technical data sheet catalogue for Kerrock processing. It also allows you to create 3-dimensional shapes, although complex shapes can show slight discolouration on the curve.

STANDAARD PLAATAFMETINGEN.
DIMENSIONS STANDARD DES PANNEAUX.
STANDARD SHEET DIMENSIONS.

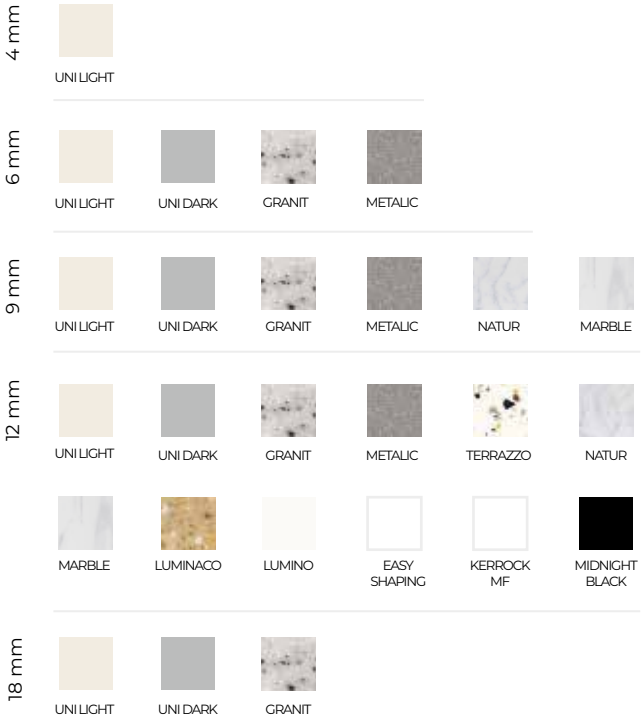

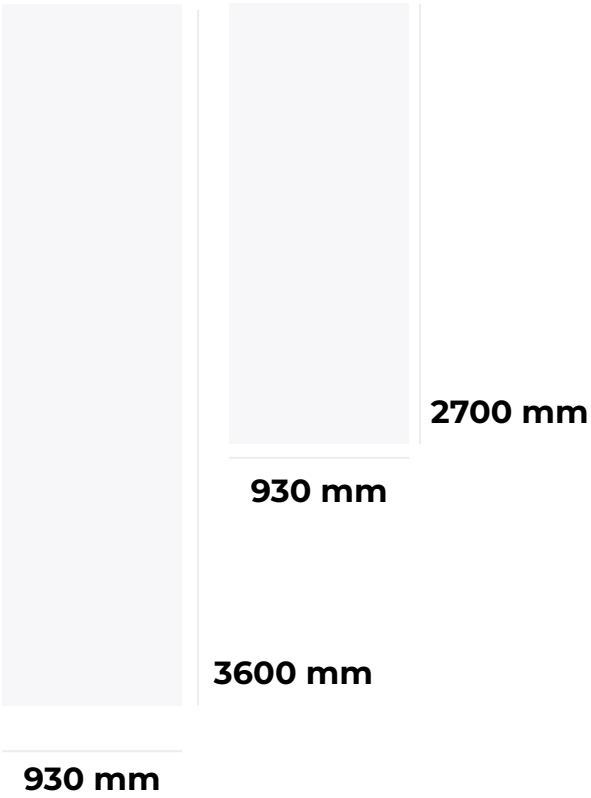

Platen van verschillende afmetingen zijn niet van dezelfde kleur-batch, dus er kan een tintverschil zijn.
Les panneaux de dimensions différentes n'étant pas du même lot, il peut donc subsister un écart de nuance.
Sheets of different dimensions are not of the same batch, so there may be a deviation in shade.

STANDAARD PLAATAFMETINGEN.
DIMENSIONS STANDARD DES PANNEAUX.
STANDARD SHEET DIMENSIONS.

3600 mm

1350 mm

3600 mm

1520 mm

Platen van verschillende afmetingen zijn niet van dezelfde kleur-batch, dus er kan een tintverschil zijn.
Les panneaux de dimensions différentes n'étant pas du même lot, il peut donc subsister un écart de nuance.
Sheets of different dimensions are not of the same batch, so there may be a deviation in shade.

KERROCK PLATEN / PANNEAUX / SHEETS

3600 x 760 mm

Plaatdikte Epaisseur des panneaux Thickness of sheets	108	UNI LIGHT	UNI DARK	KERROCK MF	LUMINO	EASY SHAPING	GRANIT
4 mm	456 €	482 €	*(4)	-	-	-	-
6 mm	543 €	572 €	602 €	-	*(50)	-	703 €
9 mm	666 €	703 €	737 €	-	*(40)	-	849 €
12 mm	822 €	868 €	912 €	950 €	950 €	1043 €	1043 €
18 mm	1092 €	1153 €	1210 €	-	-	-	1263 €

3600 x 930 mm

Plaatdikte Epaisseur des panneaux Thickness of sheets	108
6 mm	664 €
12 mm	1005 €

2700 x 930 mm

Plaatdikte Epaisseur des panneaux Thickness of sheets	108
6 mm	516 €
12 mm	621 €

3600 x 1350 mm

Plaatdikte Epaisseur des panneaux Thickness of sheets	108	UNI LIGHT	UNI DARK	KERROCK MF	LUMINO	EASY SHAPING	GRANIT
4 mm	808 €	853 €	*(4)	-	-	-	-
6 mm	972 €	1026 €	1077 €	-	* (40)	* (40)	1231 €
9 mm	1188 €	1254 €	1315 €	-	* (40)	-	1511 €
12 mm	1456 €	1537 €	1613 €	-	1687 €	1849 €	1849 €
18 mm	1966 €	*(4)	*(4)	-	-	-	-

3600 x 1520 mm

Plaatdikte Epaisseur des panneaux Thickness of sheets	108	UNI LIGHT	UNI DARK
12 mm	1642 €	*(40)	*(40)

* op aanvraag (min. afname)
* sur demande (achat minimum).
* on request (min. purchase)

METALIC	TERRAZZO	MB UNI	MARBLE	NATUR	LUMINACO	MB TERRAZZO
-	-	-	-	-	-	-
726 €	-	-	-	-	-	-
895 €	*(40)	-	1089 €	1089 €	-	-
1089 €	1089 €	1089 €	1307 €	1307 €	1307 €	1374 €
*(20)	*(20)	-	-	*(20)	-	-

Andere kleuren en afmetingen zijn verkrijgbaar op aanvraag.
D'autres couleurs et dimensions sont disponibles sur demande.
Other colours and dimensions are available on request.

METALIC	TERRAZZO	MB UNI	MARBLE	NATUR	LUMINACO	MB TERRAZZO
-	-	-	-	-	-	-
1294	-	-	-	-	-	-
1585	*(40)	-	-	1933 €	-	-
1933	1933 €	-	-	2187 €	2187 €	-
-	-	-	-	-	-	-

- Alleen verkrijgbaar per volledige plaat. / Les panneaux ne sont disponibles qu'en dimension totale – en une seule pièce. / The sheets are only available in full size – whole pieces.
- Platen van verschillende afmetingen zijn niet van dezelfde kleur-batch, dus er kan een licht tint verschil zijn. / Les panneaux de dimensions différentes n'étant pas du même lot, il peut donc subsister un écart de nuance. / Sheets of different dimensions are not of the same batch, so there may be a deviation in shade.
- Op verzoek van de klant ontwikkelde kleuren worden op speciale afspraak geproduceerd, met inachtneming van minimumhoeveelheden en mits toeslag. / Les couleurs développées à la demande du client sont produites selon un arrangement spécial, sous réserve de quantités minimales. / Colours developed at the customer's request are produced by special arrangement, subject to minimum quantities.
- Kerrock UV-platen zijn 5% duurder dan de standaardversie. / Le prix des panneaux Kerrock UV est supérieur de 5 % à celui de la version standard. / Kerrock UV sheets are priced 5% higher than the standard version.

KERROCK LIJMEN / COLLES / GLUES

Kerrock lijmcartridge (250 ml)
Colle Kerrock en cartouche (250 ml)
Kerrock cartridge glue (250 ml)

Kerrock lijmcartridge (50 ml)
Colle Kerrock en cartouche (50 ml)
Kerrock cartridge glue (50 ml)

Kerrock handpistool voor cartridge TYPE I (250 ml)
Kerrock pistolet pour cartouches TYPE I (250 ml)
Kerrock manual gun for cartridge TYPE I (250 ml) ID 452 140

Kerrock handpistool voor cartridge TYPE S (250 ml)
Kerrock pistolet pour cartouches TYPE S (250 ml)
Kerrock manual gun for cartridge TYPE S (250 ml) ID. 150 400

Kerrock lijmpistool (50 ml)
Pistolet pour colle Kerrock en cartouche (50 ml)
Kerrock manual gun for glue (50 ml) ID. 150 401

Mixer tips (250 ml)
Mélangeur de cartouche (250 ml)
Cartridge mixer (250 ml) ID. 16 430

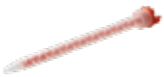

Mixer tips (50 ml)
Mélangeur de cartouche (50 ml)
Cartridge mixer (50 ml) ID. 16 428

Het volledig aanbod van accessoires vindt je op onze webshop : **www.myvink.be**
La gamme complète d'accessoires se trouve sur notre boutique en ligne : **www.myvink.be**
The full range of accessories can be found on our webshop: **www.myvink.be**

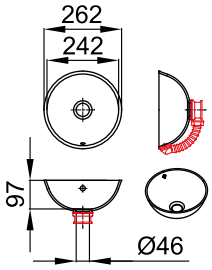

JANA-UN

1 2 3 7 8 9

ø 242 mm / 97 mm / ø 46 mm	UNI LIGHT	209 €
	UNI DARK	209 €
	GRANIT	249 €

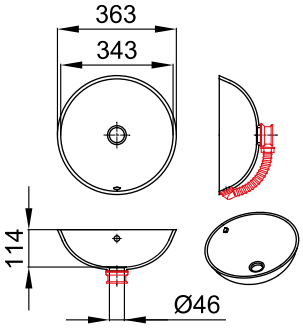

KERI-UN

1 2 3 7 8 9

ø 343 mm / 114 mm / ø 46 mm	UNI LIGHT	218 €
	UNI DARK	218 €
	GRANIT	262 €

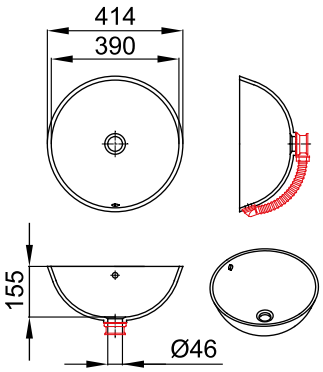

META-UN

1 2 3 7 8 9

ø 390 mm / 155 mm / ø 46 mm	UNI LIGHT	237 €
	UNI DARK	237 €
	GRANIT	281 €

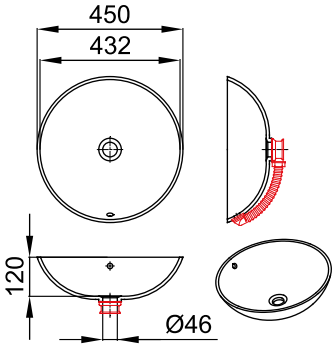

RONDO-UN

1 2 3 7 8 9

ø 432 mm / 120 mm / ø 46 mm	UNI LIGHT	233 €
	UNI DARK	233 €
	GRANIT	279 €

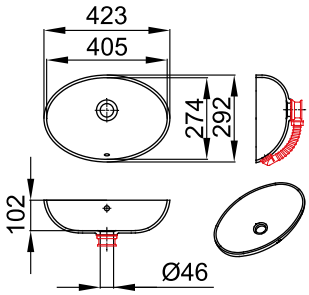

ANA-UN

1 2 3 7 8 9

405 mm / 274 mm / 102 mm / ø 46 mm	UNI LIGHT	225 €
	UNI DARK	225 €
	GRANIT	265 €

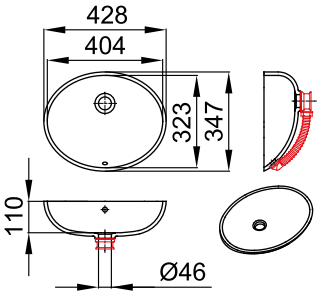

BLANCA-UN

1 2 3 7 8 9

404 mm / 323 mm / 110 mm / ø 46 mm	UNI LIGHT	225 €
	UNI DARK	225 €
	GRANIT	265 €

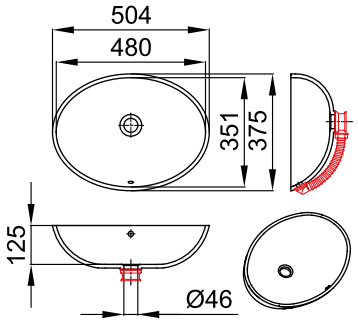

MAJA-UN

① ② ③ ⑦ ⑧ ⑨

480 mm / 351 mm / 125 mm / ø 46 mm	UNI LIGHT	245 €
	UNI DARK	245 €
	GRANIT	294 €

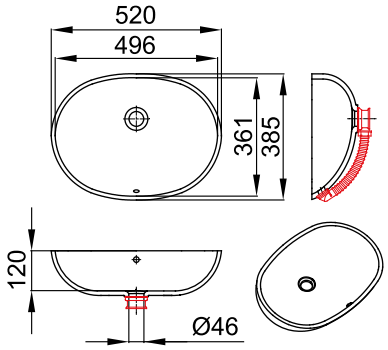

AJDA-UN

① ② ③ ⑦ ⑧ ⑨

496 mm / 361 mm / 120 mm / ø 46 mm	UNI LIGHT	277 €
	UNI DARK	277 €
	GRANIT	332 €

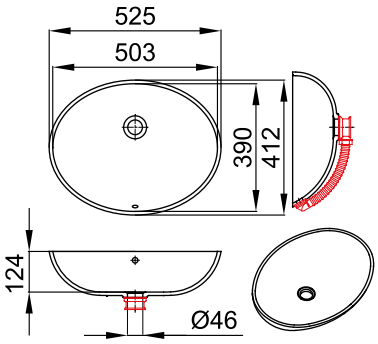

IVA-UN

① ② ③ ⑦ ⑧ ⑨

503 mm / 390 mm / 124 mm / ø 46 mm	UNI LIGHT	277 €
	UNI DARK	272 €
	GRANIT	332 €

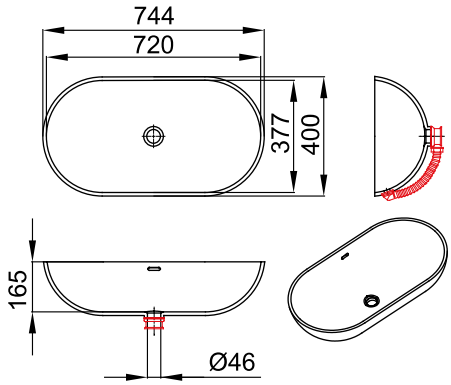

BEA-UN

1 2 3 7 8 9

720 mm / 377 mm / 165 mm / ø 46 mm	UNI LIGHT	429 €
	UNI DARK	429 €
	GRANIT	513 €

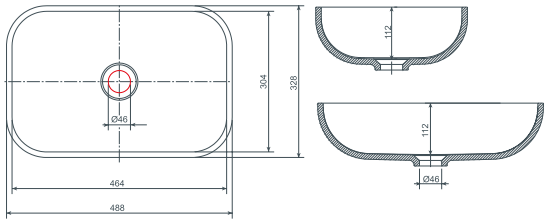

ZENA 460-UN

1 2 3 7 8 9

464 mm / 304 mm / 112 mm / ø 46 mm	ES-112	505 €

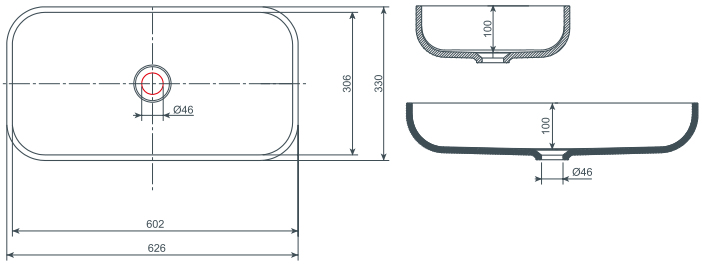

ZENA 600-UN

1 2 3 7 8 9

602 mm / 306 mm / 100 mm / ø 46 mm	ES-112	610 €

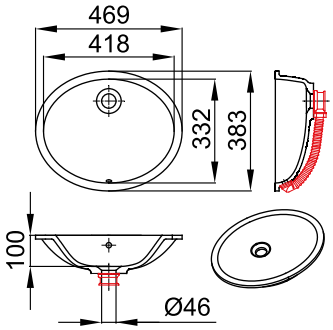

TISA-UN

1 2 3 7 8 9

418 mm / 332 mm / 100 mm / ø 46 mm	108		231 €
	129		231 €

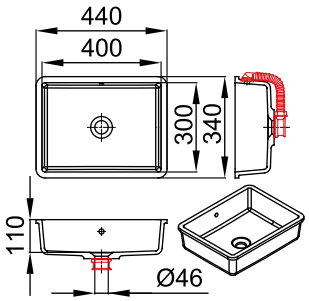

INA 400-UN

① ② ③ ⑦ ⑧ ⑨

400 mm / 300 mm / 110 mm / ø 46 mm	100		ID. 634 260	325 €
	108		ID. 838 030	325 €
	129		ID. 634 270	325 €
	503		ID. 634 280	325 €
	901		ID. 634 290	325 €

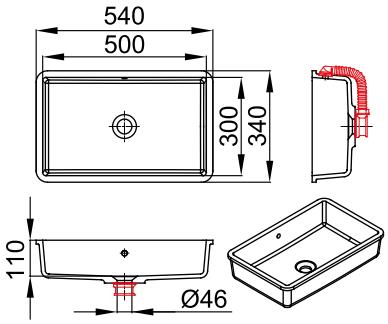

INA 500-UN

① ② ③ ⑦ ⑧ ⑨

500 mm / 300 mm / 110 mm / ø 46 mm	100		ID. 633 700	351 €
	108		ID. 833 820	351 €
	129		ID. 634 300	351 €
	503		ID. 634 310	351 €
	901		ID. 634 320	351 €

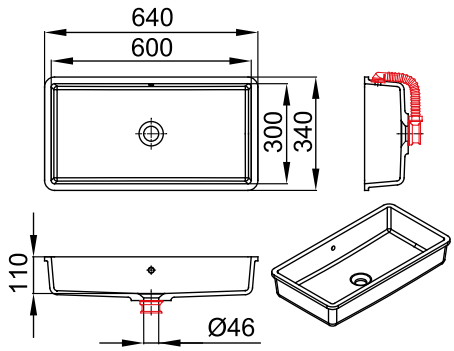

INA 600-UN

① ② ③ ⑦ ⑧ ⑨

600 mm / 300 mm / 110 mm / ø 46 mm	100		ID. 634 330	378 €
	108		ID. 838 330	378 €
	129		ID. 634 340	378 €
	503		ID. 634 350	378 €
	901		ID. 634 360	378 €

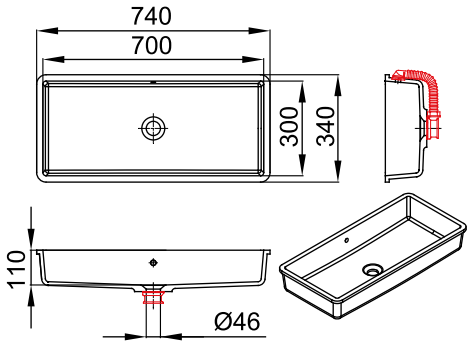

INA 700-UN

① ② ③ ⑦ ⑧ ⑨

700 mm / 300 mm / 110 mm / ø 46 mm	100		ID. 634 370	429 €
	108		ID. 835 500	429 €
	129		ID. 634 380	429 €
	503		ID. 634 390	429 €
	901		ID. 634 400	429 €

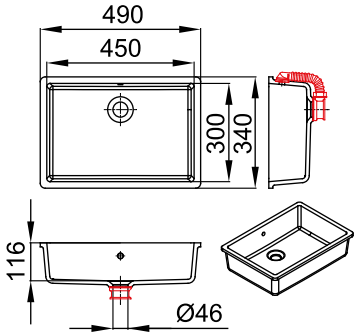

BRINA-UN

1 2 3 7 8 9

450 mm / 300 mm / 116 mm / ø 46 mm	UNI LIGHT		336 €
	UNI DARK		336 €

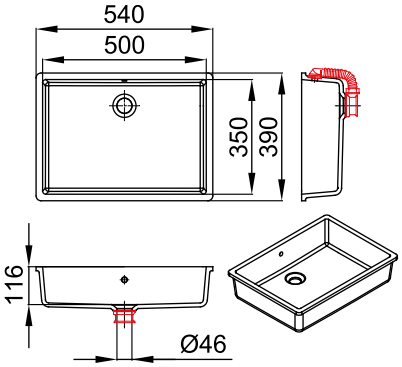

CHERI-UN

1 2 3 7 8 9

500 mm / 350 mm / 116 mm / ø 46 mm	UNI LIGHT		349 €
	UNI DARK		349 €

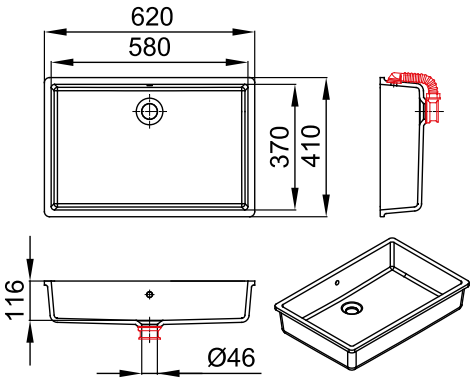

LORA-UN

1 2 3 7 8 9

580 mm / 370 mm / 116 mm / ø 46 mm	UNI LIGHT		361 €
	UNI DARK		361 €

NEW

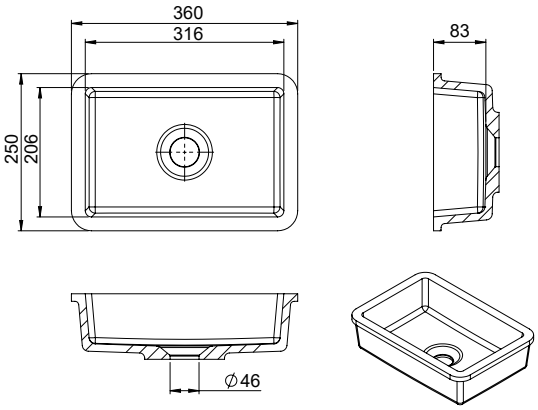

AMY-UN

1 5 6 7 8 9

316 mm / 206 mm / 83 mm / ø 46 mm	108		306 €
	129		306 €

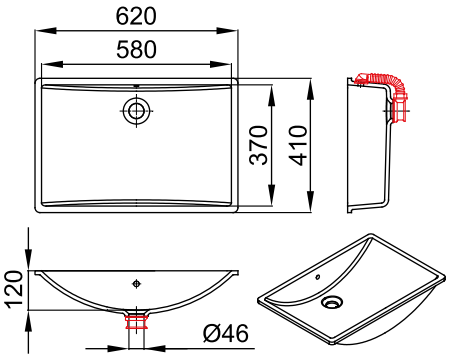

KELI-UN

1 2 3 7 8 9

580 mm / 370 mm / 120 mm / ø 46 mm	UNI LIGHT		361 €
	UNI DARK		361 €

KERROCK WASBAKKEN / VASQUES / WASHBASINS

TYPE		SIFONS / SIPHONS / SIPHONES
JANA-UN	ø 242 mm / 97 mm / ø 46 mm	1 2 3 7 8 9
KERI-UN	ø 343 mm / 114 mm / ø 46 mm	1 2 3 7 8 9
META-UN	ø 390 mm / 155 mm / ø 46 mm	1 2 3 7 8 9
RONDO-UN	ø 432 mm / 120 mm / ø 46 mm	1 2 3 7 8 9
TISA-UN	418 mm / 332 mm / 100 mm / ø 46 mm	1 2 3 7 8 9
ANA-UN	405 mm / 274 mm / 102 mm / ø 46 mm	1 2 3 7 8 9
BLANCA-UN	404 mm / 323 mm / 110 mm / ø 46 mm	1 2 3 7 8 9
MAJA-UN	480 mm / 351 mm / 125 mm / ø 46 mm	1 2 3 7 8 9
AJDA-UN	496 mm / 361 mm / 120 mm / ø 46 mm	1 2 3 7 8 9
IVA-UN	503 mm / 390 mm / 124 mm / ø 46 mm	1 2 3 7 8 9
BEA-UN	720 mm / 377 mm / 165 mm / ø 46 mm	1 2 3 7 8 9
INA 400-UN	400 mm / 300 mm / 110 mm / ø 46 mm	1 2 3 7 8 9
INA 500-UN	500 mm / 300 mm / 110 mm / ø 46 mm	1 2 3 7 8 9
INA 600-UN	600 mm / 300 mm / 110 mm / ø 46 mm	1 2 3 7 8 9
INA 700-UN	700 mm / 300 mm / 110 mm / ø 46 mm	1 2 3 7 8 9
BRINA-UN	450 mm / 300 mm / 116 mm / ø 46 mm	1 2 3 7 8 9
CHERI-UN	500 mm / 350 mm / 116 mm / ø 46 mm	1 2 3 7 8 9
LORA-UN	580 mm / 370 mm / 116 mm / ø 46 mm	1 2 3 7 8 9
AMY-UN	316 mm/206 mm/83 mm/ø 46 mm	1 5 6 7 8 9
KELI-UN	580 mm / 370 mm / 120 mm / ø 46 mm	1 2 3 7 8 9

1 SIPHON FI 46 FOR BOWL

2 CLICK-CLACK/FOR BOWL WITH O/CR/FI46

3 COVER FOR CLICK-CLACK IN 100 - 108 - 129 - 503 - 901

5 DRAIN/BOWL WITHOUT O/CR/FI 46

6 DRAIN/BOWL WITHOUT O/KERR 108/FI 46

7 DRAIN/BOWL WITHOUT O/CR/FI46

8 SIPHON PVC SPACE SAVING/fi 46

9 SIPHON FOR BOWL/CR/ FI 46

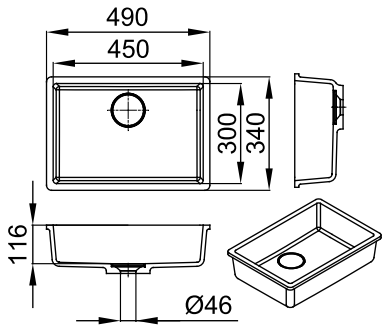

BRINA V-UN

1 7 8 9

450 mm / 300 mm / 116 / ø 46 mm	108		ID. 624 020	378 €
	129		ID. 634 460	378 €

Kerrock cover Type 1 inbegrepen - niet afsluitbaar / Le couvercle de siphon TYPE 1 est inclus - écoulement continu /
Drain cover TYPE 1 is included - not lockable

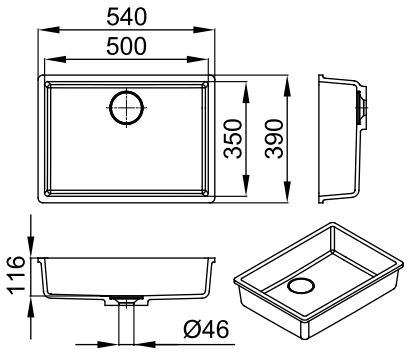

CHERI V-UN

1 7 8 9

500 mm / 350 mm / 116 mm / ø 46 mm	108		ID. 624 070	389 €
	129		ID. 634 470	389 €

Kerrock cover Type 1 inbegrepen - niet afsluitbaar / Le couvercle de siphon TYPE 1 est inclus - écoulement continu /
Drain cover TYPE 1 is included - not lockable

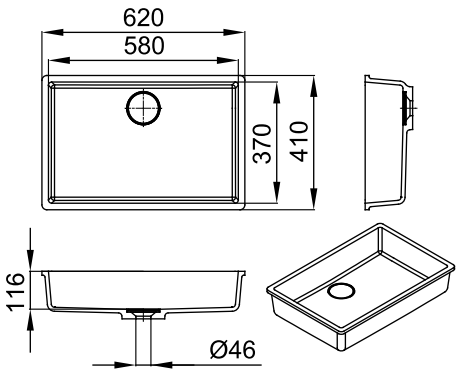

LORA V-UN

1 7 8 9

580 mm / 370 mm / 116 mm / ø 46 mm	108		ID. 624 090	401 €
	129		ID. 634 480	401 €

Kerrock cover Type 1 inbegrepen - niet afsluitbaar / Le couvercle de siphon TYPE 1 est inclus - écoulement continu /
Drain cover TYPE 1 is included - not lockable

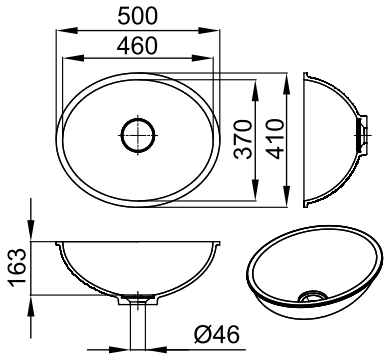

VITA V-UN ① ⑦ ⑧ ⑨

460 mm / 370 mm / 163 mm / ø 46 mm	108		ID. 624 010	315 €
	129		ID. 634 490	315 €

Kerrock cover Type 1 inbegrepen - niet afsluitbaar / Le couvercle de siphon TYPE 1 est inclus - écoulement continu / Drain cover TYPE 1 is included - not lockable

NEW

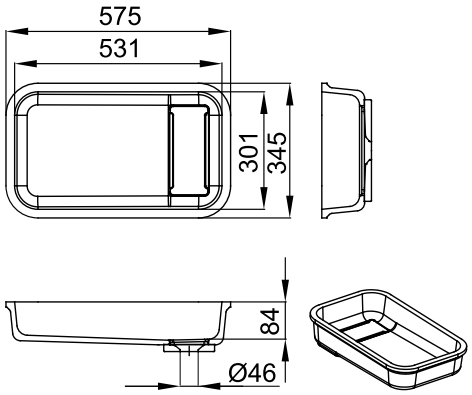

RUBY V-UN ① ⑦ ⑧ ⑨

531 mm / 301 mm / 110 mm / ø 46 mm	108		ID. 881 090	414 €
	129		ID. 634 770	414 €

Kerrock cover Type 1 inbegrepen - niet afsluitbaar / Le couvercle de siphon TYPE 1 est inclus - écoulement continu / Drain cover TYPE 1 is included - not lockable

TYPE		SIFONS / SIPHONS / SIPHONES
BRINA V-UN	450 mm / 300 mm / 116 mm / ø 46 mm	① ⑦ ⑧ ⑨
CHERI V-UN	500 mm / 350 mm / 116 mm / ø 46 mm	① ⑦ ⑧ ⑨
LORA V-UN	580 mm / 370 mm / 116 mm / ø 46 mm	① ⑦ ⑧ ⑨
RUBY V-UN	531 mm / 301 mm / 110 mm / ø 46 mm	① ⑦ ⑧ ⑨
VITA V-UN	460 mm / 370 mm / 163 mm / ø 46 mm	① ⑦ ⑧ ⑨

① SIPHON FI 46 FOR BOWL

⑦ DRAIN/BOWL WITHOUT O/CR/FI46

⑧ SIPHON FOR BOWL PVC

⑨ SIPHON FOR BOWL/CR/ FI 46

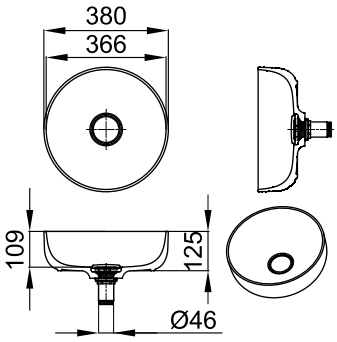

SOFT 380 V-ON

4* 8 9

ø 366 mm / 109 mm / ø 46 mm	108		ID. 597 990	429 €
	129		ID. 867 400	429 €

* Afvoer inbegrepen - niet afsluitbaar / Le drain est fermé - écoulement continu / Drain is enclosed - not lockable

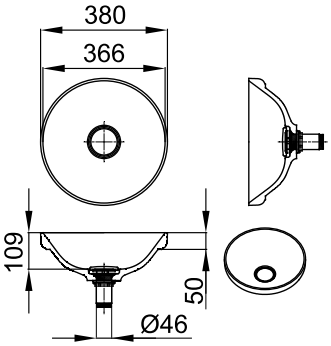

SOFT 380 V-IN

4* 8 9

ø 366 mm / 109 mm / ø 46 mm	108		ID. 598 000	416 €
	129		ID. 634 510	416 €

* Afvoer inbegrepen - niet afsluitbaar / Le drain est fermé - écoulement continu / Drain is enclosed - not lockable

NEW

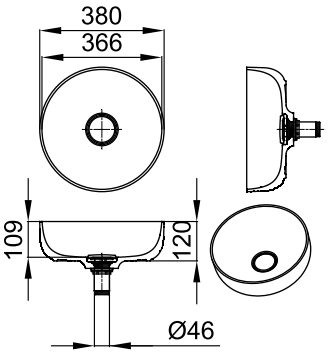

SOFT 380 V-UN

4* 8 9

366 mm / 109 mm / ø 46 mm	108		ID. 864 760	416 €
	129		ID. 634 520	416 €

* Afvoer inbegrepen - niet afsluitbaar / Le drain est fermé - écoulement continu / Drain is enclosed - not lockable

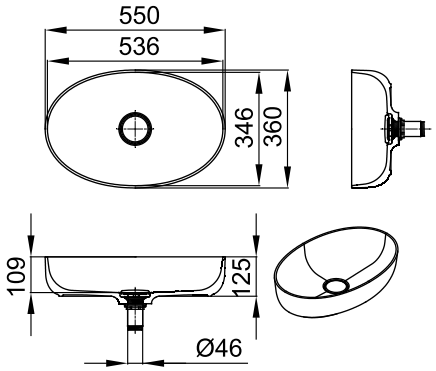

SOFT 550 V-ON

4* 8 9

536 mm / 346 mm / 109 mm / ø 46 mm	108		ID. 597 970	456 €
	129		ID. 866 180	456 €

* Afvoer inbegrepen - niet afsluitbaar / Le drain est fermé - écoulement continu / Drain is enclosed - not lockable

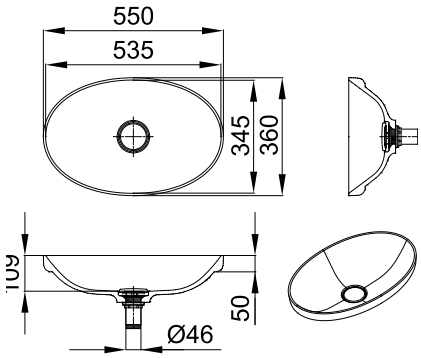

SOFT 550 V-IN

4* 8 9

535 mm / 345 mm / 109 mm / ø 46 mm	108		ID. 597 980	435 €
	129		ID. 866 190	435 €

* Afvoer inbegrepen - niet afsluitbaar / Le drain est fermé - écoulement continu / Drain is enclosed - not lockable

NEW

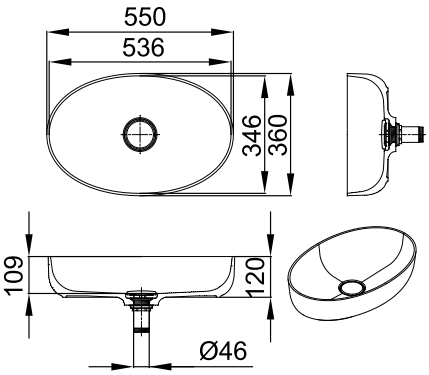

SOFT 550 V-UN

4* 8 9

536 mm / 346 mm / 109 mm / ø 46 mm	108		ID. 864 770	435 €
	129		ID. 634 530	435 €

* Afvoer inbegrepen - niet afsluitbaar / Le drain est fermé - écoulement continu / Drain is enclosed - not lockable

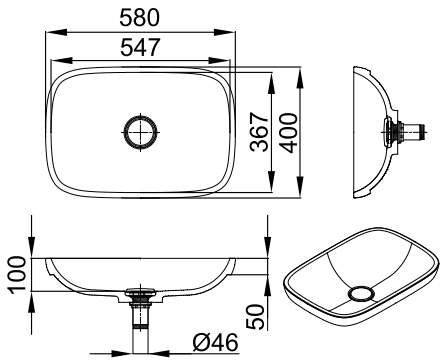

GLORIA 580 V-IN ④* ⑧ ⑨

547 mm / 367 mm / 100 mm / ø 46 mm	108		ID. 864 720	543 €
	129		ID. 634 730	543 €

* Afvoer inbegrepen - niet afsluitbaar / Le drain est inclus - écoulement continu / Drain is enclosed - not lockable

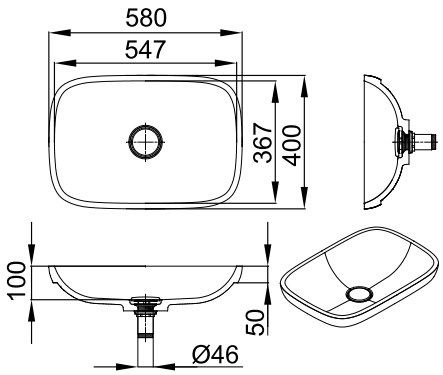

GLORIA 580 V-UN ④* ⑧ ⑨

547 mm / 367 mm / 100 mm / ø 46 mm	108		ID. 864 730	494 €
	129		ID. 634 740	494 €

* Afvoer inbegrepen - niet afsluitbaar / Le drain est inclus - écoulement continu / Drain is enclosed - not lockable

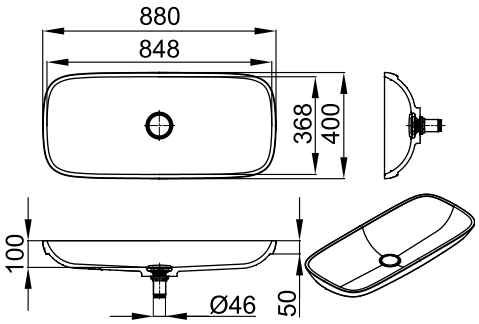

GLORIA 880 V-IN

4* 8 9

848 mm / 368 mm / 100 mm / ø 46 mm	108		ID. 864 740	598 €
	129		ID. 634 750	598 €

* Afvoer inbegrepen - niet afsluitbaar / Le drain est inclus - écoulement continu / Drain is enclosed - not lockable

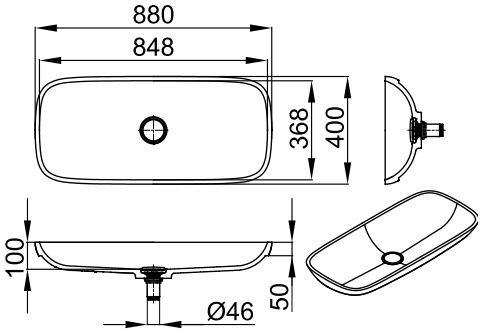

GLORIA 880 V-UN

4* 8 9

848 mm / 368 mm / 100 mm / ø 46 mm	108		ID. 864 750	543 €
	129		ID. 634 760	543 €

* Afvoer inbegrepen - niet afsluitbaar / Le drain est inclus - écoulement continu / Drain is enclosed - not lockable

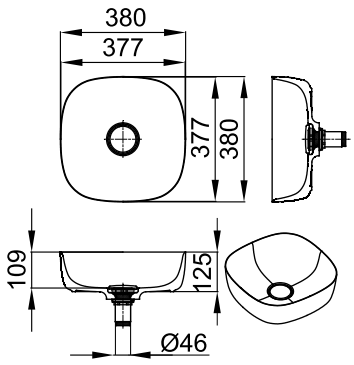

LUX 380 V-ON

4* 8 9

377 mm / 377 mm / 109 mm / ø 46 mm	108		ID. 598 010	429 €
	129		ID. 866 200	429 €

* Afvoer inbegrepen - niet afsluitbaar / Le drain est inclus - écoulement continu / Drain is enclosed - not lockable

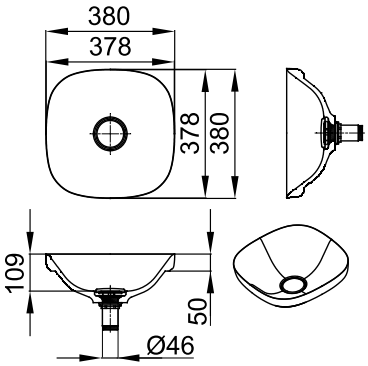

LUX 380 V-IN

4* 8 9

378 mm / 378 mm / 109 mm / ø 46 mm	108		ID. 598 020	416 €
	129		ID. 866 210	416 €

* Afvoer inbegrepen - niet afsluitbaar / Le drain es inclusé - écoulement continu / Drain is enclosed - not lockable

NEW

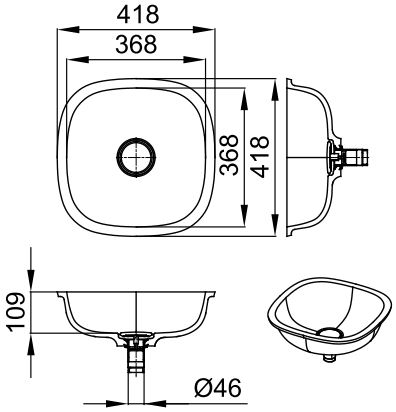

LUX 380 V-UN

4* 8 9

368 mm / 368 mm / 109 mm / ø 46 mm	108		ID. 868 300	416 €
	129		ID. 868 310	416 €

* Afvoer inbegrepen - niet afsluitbaar / Le drain est inclus - écoulement continu / Drain is enclosed - not lockable

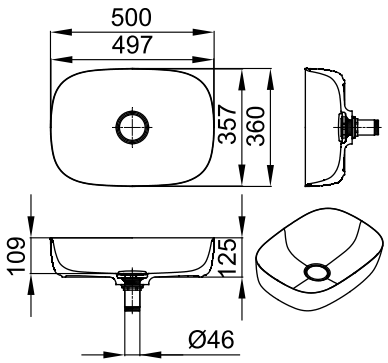

LUX 500 V-ON

4* 8 9

497 mm / 357 mm / 109 mm / ø 46 mm	108		ID. 598 030	456 €
	129		ID. 866 220	456 €

* Afvoer inbegrepen - niet afsluitbaar / Le drain est inclus - écoulement continu / Drain is enclosed - not lockable

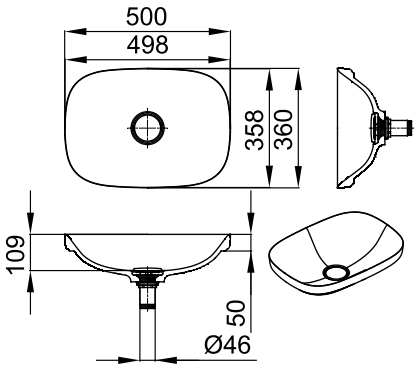

LUX 500 V-IN

4* 8 9

498 mm / 358 mm / 109 mm / ø 46 mm	108		ID. 598 040	435 €
	129		ID. 866 230	435 €

* Afvoer inbegrepen - niet afsluitbaar / Le drain est inclus - écoulement continu / Drain is enclosed - not lockable

NEW

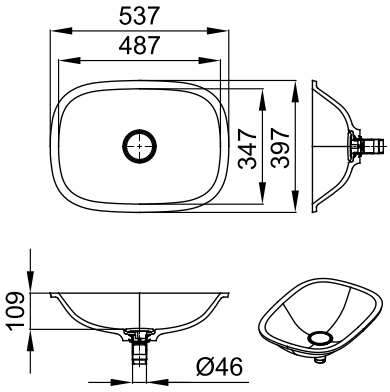

LUX 500 V-UN

4* 8 9

487 mm / 347 mm / 109 mm / 46 mm	108		ID. 868 320	435 €
	129		ID. 868 330	435 €

* Afvoer inbegrepen - niet afsluitbaar / Le drain est inclus - écoulement continu / Drain is enclosed - not lockable

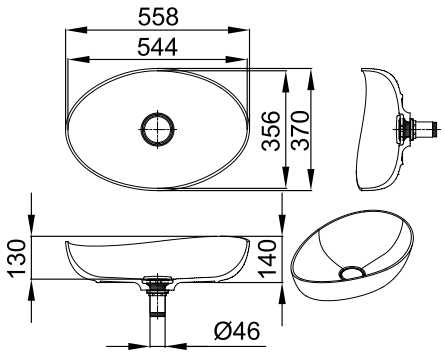

DEMI V-ON

544 mm / 356 mm / 130 mm / ø 46 mm	108		ID. 864 680	498 €
	129		ID. 634 540	498 €

* Afvoer inbegrepen - niet afsluitbaar / Le drain est inclus - écoulement continu / Drain is enclosed - not lockable

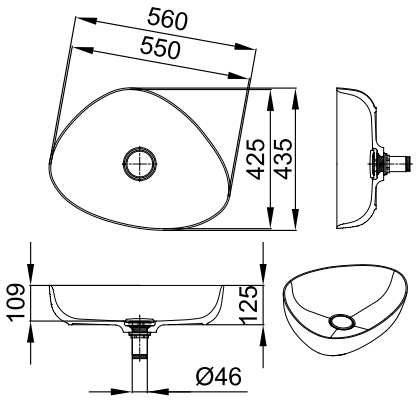

ODA V-ON

550 mm / 425 mm / 109 mm / ø 46 mm	108		ID. 864 690	524 €
	129		ID. 634 550	524 €

* Afvoer inbegrepen - niet afsluitbaar / Le drain est inclus - écoulement continu / Drain is enclosed - not lockable

KERROCK WASBAKKEN / VASQUES / WASHBASINS

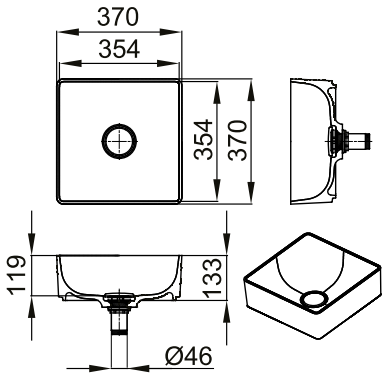

ARIANA 370 V-ON

4* 8 9

354 mm / 354 mm / 119 mm / ø 46 mm	108		ID. 864 700	505 €
	129		ID. 867 410	505 €

* Afvoer inbegrepen - niet afsluitbaar / Le drain est inclus - écoulement continu / Drain is enclosed - not lockable

NEW

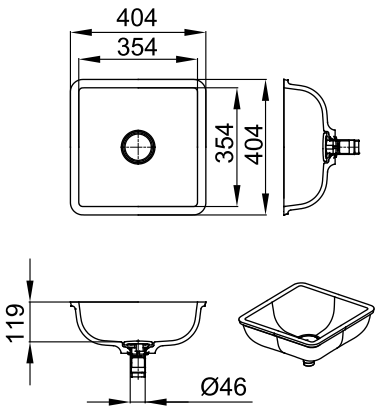

ARIANA 370 V-UN

4* 8 9

354 mm / 354 mm / 119 mm / ø 46 mm	108		ID. 868 260	505 €
	129		ID. 868 270	505 €

* Afvoer inbegrepen - niet afsluitbaar / Le drain est inclus - écoulement continu / Drain is enclosed - not lockable

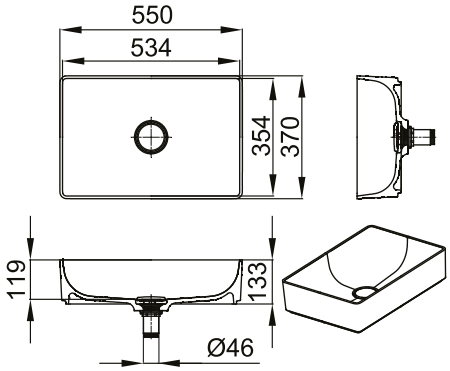

ARIANA 550 V-ON

4* 8 9

534 mm / 354 mm / 119 mm / ø 46 mm	108		ID. 864 710	560 €
	129		ID. 867 420	560 €

* Afvoer inbegrepen - niet afsluitbaar / Le drain est inclus - écoulement continu / Drain is enclosed - not lockable

NEW

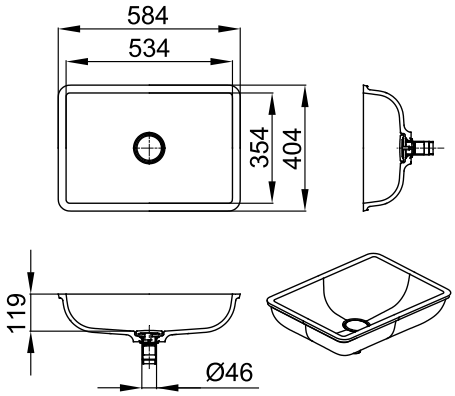

ARIANA 550 V-UN

4* 8 9

534 mm / 354 mm / 119 mm / ø 46 mm	108		ID. 868 280	560 €
	129		ID. 868 290	560 €

* Afvoer inbegrepen - niet afsluitbaar / Le drain est inclus - écoulement continu / Drain is enclosed - not lockable

TYPE		SIFONS / SIPHONS / SIPHONES
SOFT 380 V-ON	ø 366 mm / 109 mm / ø 46 mm	4* 8 9
SOFT 380 V-IN	ø 366 mm / 109 mm / ø 46 mm	4* 8 9
SOFT 380 V-UN	ø 366 mm / 109 mm / ø 46 mm	4* 8 9
SOFT 550 V-IN	536 mm / 345 mm / 109 mm / ø 46 mm	4* 8 9
SOFT 550 V-ON	536 mm / 346 mm / 109 mm / ø 46 mm	4* 8 9
SOFT 550 V-UN	536 mm / 346 mm / 109 mm / ø 46 mm	4* 8 9
GLORIA 580 V-IN	547 mm / 367 mm / 100 mm / ø 46 mm	4* 8 9
GLORIA 580 V-UN	547 mm / 367 mm / 100 mm / ø 46 mm	4* 8 9
GLORIA 880 V-IN	848 mm / 368 mm / 100 mm / ø 46 m	4* 8 9
GLORIA 880 V-UN	848 mm / 368 mm / 100 mm / ø 46 m	4* 8 9
LUX 380 V-ON	377 mm / 377 mm / 109 mm / ø 46 mm	4* 8 9
LUX 380 V-IN	378 mm / 378 mm / 109 mm / ø 46 mm	4* 8 9
LUX 380 V-UN	368 mm / 368 mm / 109 mm / ø 46 mm	4* 8 9
LUX 500 V-ON	497 mm / 357 mm / 109 mm / ø 46 m	4* 8 9
LUX 500 V-IN	498 mm / 358 mm / 109 mm / ø 46 m	4* 8 9
LUX 500 V-UN	487 mm / 347 mm / 109 mm / ø 46 m	4* 8 9
DEMI V-ON	544 mm / 356 mm / 130 mm / ø 46 mm	4* 8 9
ODA V-ON	550 mm / 425 mm / 109 mm / ø 46 mm	4* 8 9
ARIANA 370 V-ON	354 mm / 354 mm / 119 mm / ø 46 mm	4* 8 9
ARIANA 370 V-UN	354 mm / 354 mm / 119 mm / ø 46 mm	4* 8 9
ARIANA 550 V-ON	534 mm / 354 mm / 119 mm / ø 46 mm	4* 8 9
ARIANA 550 V-UN	534 mm / 354 mm / 119 mm / ø 46 mm	4* 8 9

* Afvoer is ingesloten / Le drain est fermé / Drain is enclosed

4* DRAIN/BOWL WITHOUT O/ TYP 2/KERR 108

8 SIPHON FOR BOWL PVC

9 SIPHON FOR BOWL/CR/ FI 46

KERROCK WASBAKKEN / VASQUES / WASHBASINS

NEW

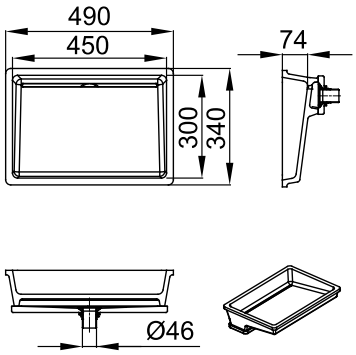

KIARA 450-UN

7** 8 9

450 mm / 300 mm / 74 mm / ø 46 mm	108	☐	ID. 869 150	475 €
** De Kiara-afvoer is geïntegreerd / Le drain Kiara est intégré / The Kiara drain is built-in	129	☐	ID. 869 160	475 €

NEW

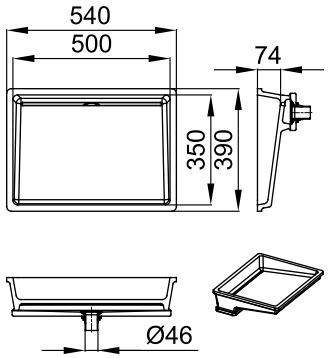

KIARA 500-UN

7** 8 9

500 mm / 350 mm / 74 mm / ø 46 mm	108	☐	ID. 868 340	505 €
** De Kiara-afvoer is geïntegreerd / Le drain Kiara est intégré / The Kiara drain is built-in	129	☐	ID. 868 350	505 €

NEW

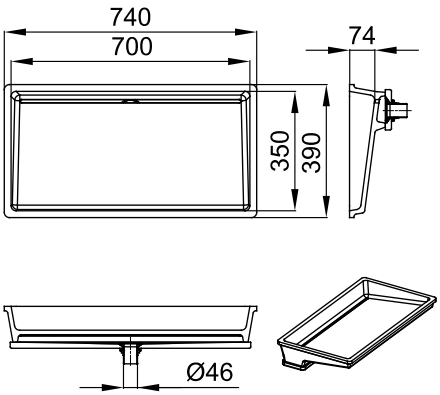

KIARA 700-UN

7** 8 9

700 mm / 350 mm / 74 mm / ø 46 mm	108	☐	ID. 869 170	625 €
** De Kiara-afvoer is geïntegreerd / Le drain Kiara est intégré / The Kiara drain is built-in	129	☐	ID. 869 180	625 €

NEW

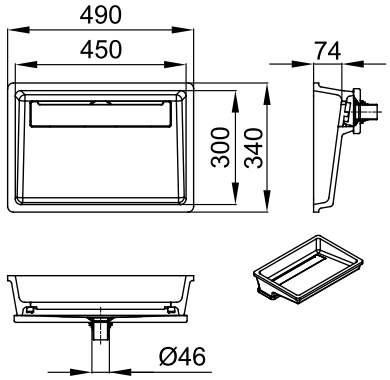

KIARA 450 V-UN

1 7 8 9

450 mm / 300 mm / 74 mm / ø 46 mm	108		ID. 633 500	583 €
	129		ID. 634 670	583 €

Kerrock cover Type 1 inbegrepen - niet afsluitbaar / Le couvercle de siphon TYPE 1 est inclus - écoulement continu / Drain cover TYPE 1 is included - not lockable

NEW

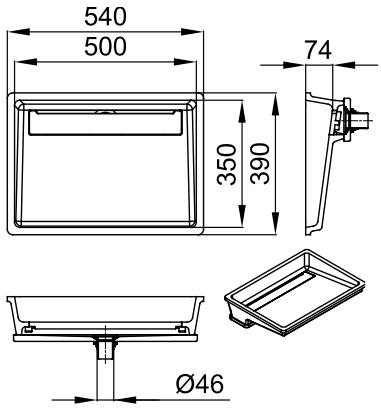

KIARA 500 V-UN

1 7 8 9

500 mm / 350 mm / 74 mm / ø 46 mm	108		ID. 633 420	615 €
	129		ID. 634 680	615 €

Kerrock cover Type 1 inbegrepen - niet afsluitbaar / Le couvercle de siphon TYPE 1 est inclus - écoulement continu / Drain cover TYPE 1 is included - not lockable

NEW

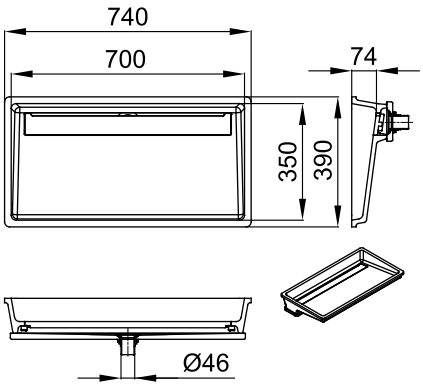

KIARA 700 V-UN

1 7 8 9

700 mm / 350 mm / 74 mm / ø 46 mm	108		ID. 633 430	747 €
	129		ID. 634 690	747 €

Kerrock cover Type 1 inbegrepen - niet afsluitbaar / Le couvercle de siphon TYPE 1 est inclus - écoulement continu / Drain cover TYPE 1 is included - not lockable

TYPE		SIPHONS / SIPHONS / SIPHONES
KIARA 450 UN	450 mm / 300 mm / 74 mm / ø 46	7** 8 9
KIARA 500 UN	500 mm / 350 mm / 74 mm / ø 46	7** 8 9
KIARA 700 UN	700 mm / 350 mm / 74 mm / ø 46	7** 8 9
KIARA 450 V-UN	450 mm / 300 mm / 74 mm / ø 46	1 7 8 9
KIARA 500 V-UN	500 mm / 350 mm / 74 mm / ø 46	1 7 8 9
KIARA 700 V-UN	700 mm / 350 mm / 74 mm / ø 46	1 7 8 9

** De Kiara-afvoer is geïntegreerd / Le drain Kiara est intégré / The Kiara drain is built-in

1 SIPHON FI 46 FOR BOWL

7 DRAIN/BOWL WITHOUT O/CR/FI46

8 SIPHON FOR BOWL PVC

9 SIPHON FOR BOWL/CR/ FI 46

TYPE : KIARA V-UN
Kerrock cover Type 1 inbegrepen - niet afsluitbaar / Le couvercle de siphon TYPE 1 est inclus - écoulement continu / Drain cover TYPE 1 is included - not lockable

NEW

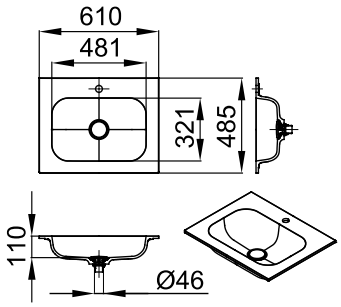

ASTORIA 610-V 4* 8 9

610 mm / 485 mm / 110 mm / ø 46 mm	108		ID. 633 510	532 €
	129		ID. 635 130	532 €

* Afvoer inbegrepen / Le drain est inclus / Drain is enclosed

NEW

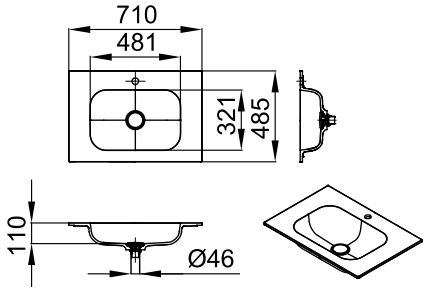

ASTORIA 710-V 4* 8 9

710 mm / 485 mm / 110 mm / ø 46 mm	108		ID. 633 520	553 €
	129		ID. 635 140	553 €

* Afvoer inbegrepen / Le drain est inclus / Drain is enclosed

NEW

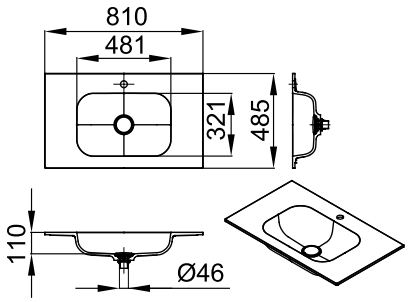

ASTORIA 810-V 4* 8 9

810 mm / 485 mm / 110 mm / ø 46 mm	108		ID. 633 530	574 €
	129		ID. 635 150	574 €

* Afvoer inbegrepen / Le drain est inclus / Drain is enclosed

NEW

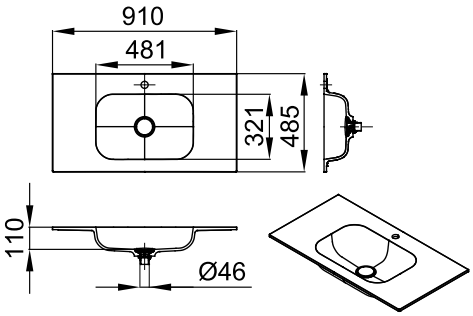

ASTORIA 910-V (4)* (8) (9)

910 mm / 485 mm / 110 mm / ø 46 mm	108		ID. 881 100	598 €
	129		ID. 635 160	598 €

* Afvoer inbegrepen / Le drain est inclus / Drain is enclosed

NEW

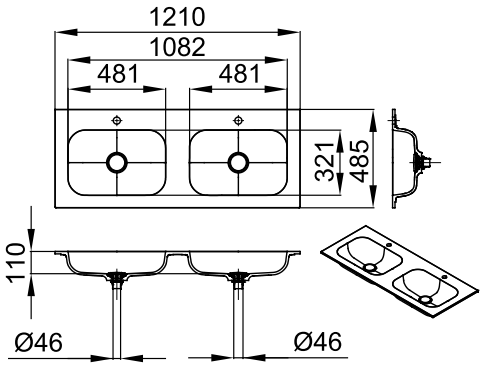

ASTORIA 1210 D-V (4)* (8) (9)

1210 mm / 485 mm / 110 mm / ø 46 mm	108		ID. 633 540	747 €
	129		ID. 635 170	747 €

* Afvoer inbegrepen / Le drain est inclus / Drain is enclosed

TYPE		SIFONS / SIPHONS / SIPHONES
ASTORIA 610-V	610 mm / 485 mm / 110 mm / ø 46 mm	(4)* (8) (9)
ASTORIA 710-V	710 mm / 485 mm / 110 mm / ø 46 mm	(4)* (8) (9)
ASTORIA 810-V	810 mm / 485 mm / 110 mm / ø 46 mm	(4)* (8) (9)
ASTORIA 910-V	910 mm / 485 mm / 110 mm / ø 46 mm	(4)* (8) (9)
ASTORIA 1210 D-V	1210 mm / 485 mm / 110 mm / ø 46 mm	(4)* (8) (9)

* De afvoer is gesloten / Le drain est fermé / Drain is enclosed

(4)* DRAIN/BOWL WITHOUT O/TYP 2/KERR 108

(8) SIPHON FOR BOWL PVC

(9) SIPHON FOR BOWL/CR/ FI 46

WASTAFELBLADEN OP MAAT / PLANS VASQUES SUR MESURE / CUSTOM MADE VANITY TOPS

NEW

TRINITY ① ⑤ ⑥ ⑦ ⑧ ⑨

L / mm	☐ 108
750 - 800	483 €
801 - 1000	583 €
1001 - 1600	724 €
1601 - 2500	954 €
2501 - 2900	1163 €

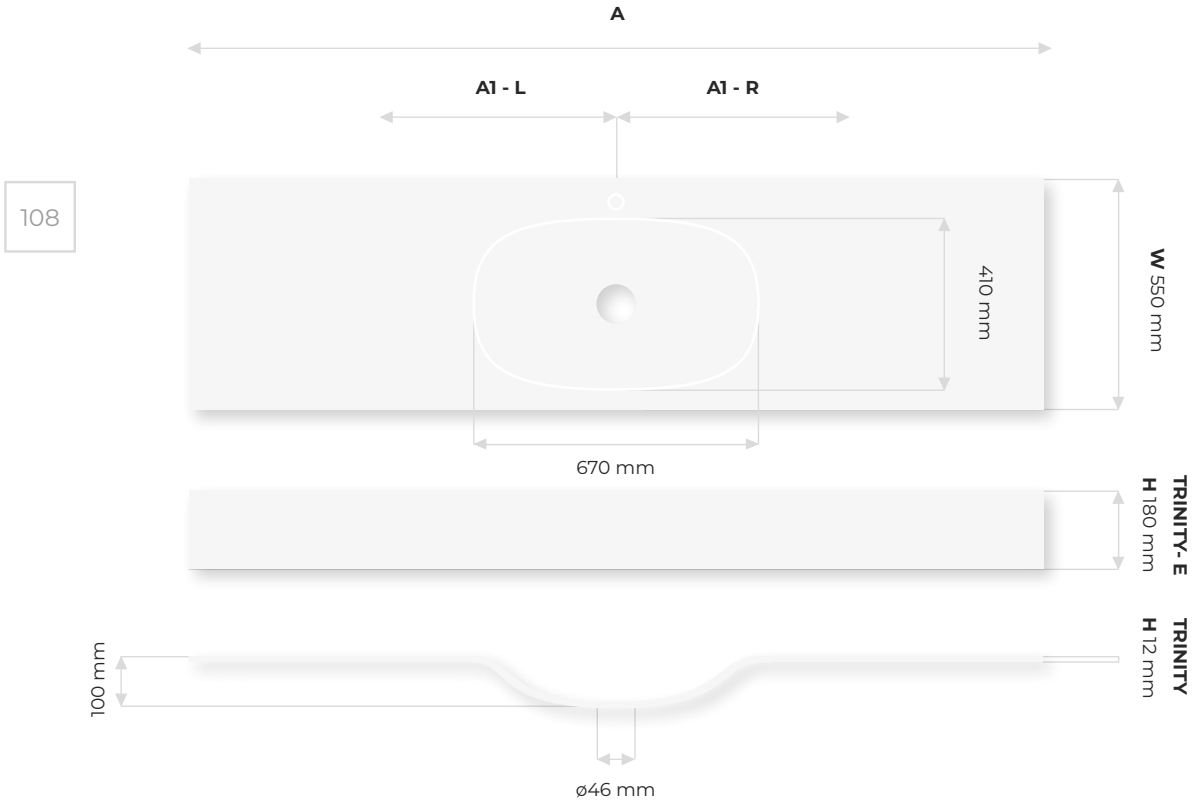

OP MAAT / TAILLE PERSONNALISÉE / CUSTOM SIZE

A	750 - 2900 mm
A1 - L **A1 - R**	375 - 1450 mm

WASTAFELBLADEN OP MAAT / PLANS VASQUES SUR MESURE / CUSTOM MADE VANITY TOPS

NEW

TRINITY-E ① ⑤ ⑥ ⑦ ⑧ ⑨

L / mm	☐ 108
750 - 800	857 €
801 - 1000	1009 €
1001 - 1600	1229 €
1601 - 2500	1516 €
2501 - 2900	1800 €

WASTAFELBLADEN OP MAAT / PLANS VASQUES SUR MESURE / CUSTOM MADE VANITY TOPS

NEW

TRINITY-D ① ⑤ ⑥ ⑦ ⑧ ⑨

L / mm	108
1601 - 2500	1053 €
2501 - 2900	1262 €

TYPE		SIFONS / SIPHONS / SIPHONES
TRINITY	✂	① ⑤ ⑥ ⑦ ⑧ ⑨
TRINITY-E	✂	① ⑤ ⑥ ⑦ ⑧ ⑨
TRINITY-D	✂	① ⑤ ⑥ ⑦ ⑧ ⑨
TRINITY-E D	✂	① ⑤ ⑥ ⑦ ⑧ ⑨

① SIPHON FI 46 FOR BOWL

⑤ DRAIN/BOWL WITHOUT O/CR/FI 46

⑥ DRAIN/BOWL WITHOUT O/KERR 108/FI 46

⑦ DRAIN/BOWL WITHOUT O/CR/FI46

⑧ SIPHON PVC SPACE SAVING/fi 46

⑨ SIPHON FOR BOWL/ CR/FI 46

WASTAFELBLADEN OP MAAT / PLANS VASQUES SUR MESURE / CUSTOM MADE VANITY TOPS

NEW

TRINITY-E D ① ⑤ ⑥ ⑦ ⑧ ⑨

L / mm	108
1601 - 2500	1613 €
2501 - 2900	1900 €

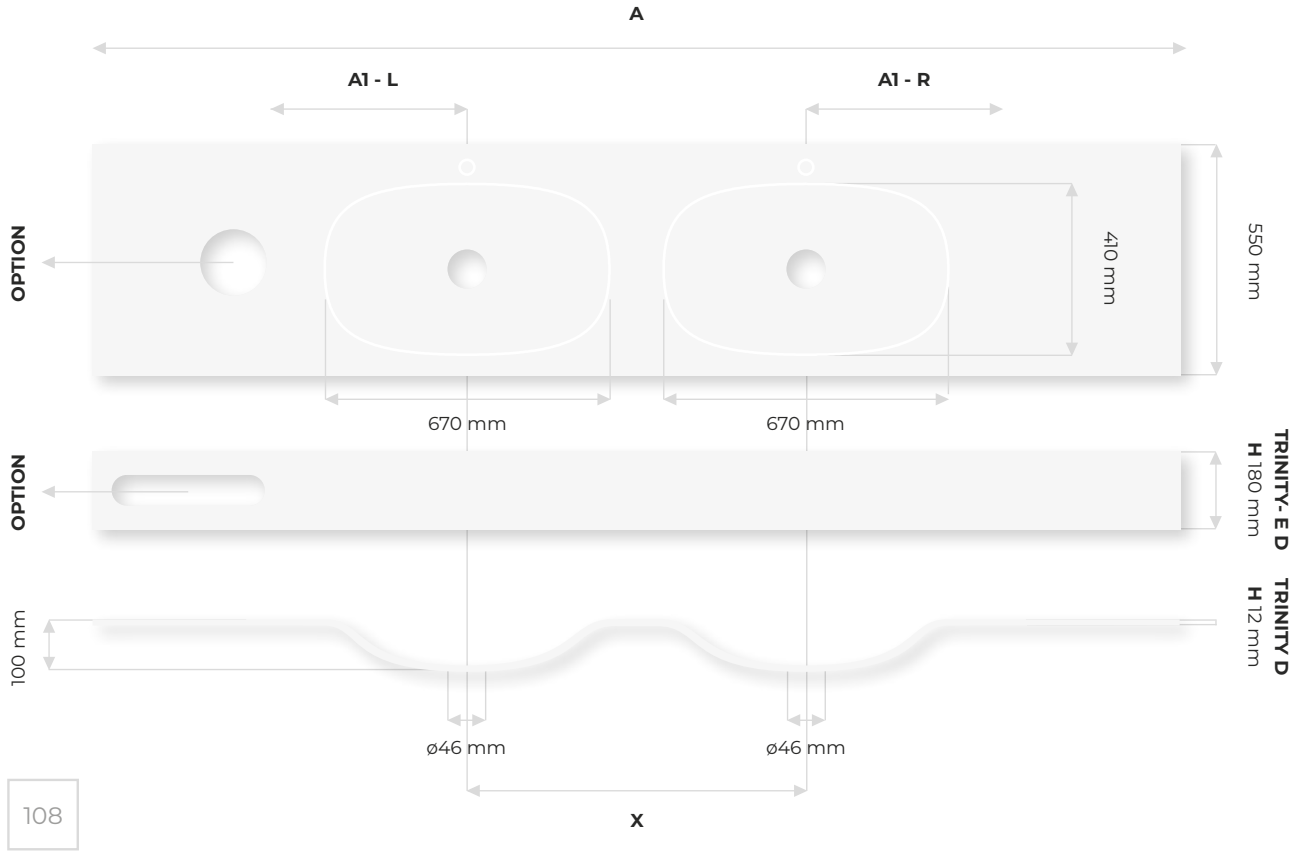

OP MAAT / TAILLE PERSONNALISÉE / CUSTOM SIZE

A	1600 - 1699 mm	1700 - 1799 mm	1800 - 1899 mm	1900 - 2900 mm
X	820 mm	820 mm 920 mm	820 mm 920 mm 1020 mm	820 mm 920 mm 1020 mm 1120 mm
A1 - L A1 - R	390 - 890 mm	390 - 890 mm	390 - 890 mm	390 - 890 mm

X = afstand tussen wasbakken / Espacement entre les vasques / Bowl spacing
Option = vuilnisbak en/of handdoekenvak / Compartiment à poubelles et/ou à serviettes / **waste and/or towel opening**

WASTAFELBLADEN OP MAAT / PLANS VASQUES SUR MESURE / CUSTOM MADE VANITY TOPS

NEW

SIENNA ✂ ① ⑤ ⑥ ⑦ ⑨

L / mm	☐ 108
750 - 800	483 €
801 - 1000	583 €
1001 - 1600	724 €
1601 - 2500	954 €
2501 - 2900	1163 €

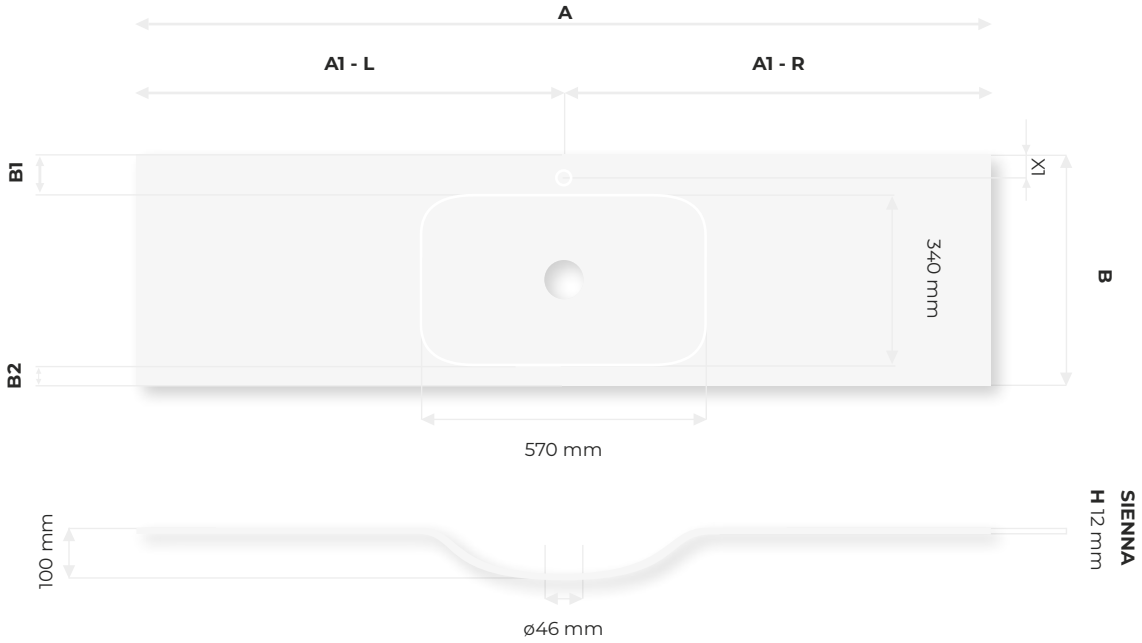

OP MAAT / TAILLE PERSONNALISÉE / CUSTOM SIZE

	min (mm)	max (mm)
A	750 mm	2900 mm
A1 - L **A1 - R**	375 mm	1450 mm
B	440 mm	550 mm
B1	85 mm	110 mm
B2	15 mm	100 mm
X1	55 mm	60 mm

WASTAFELBLADEN OP MAAT / PLANS VASQUES SUR MESURE / CUSTOM MADE VANITY TOPS

NEW

SIENNA-E

1 5 6 7 9

L / mm	108
750 - 800	857 €
801 - 1000	1009 €
1001 - 1600	1229 €
1601 - 2500	1516 €
2501 - 2900	1800 €

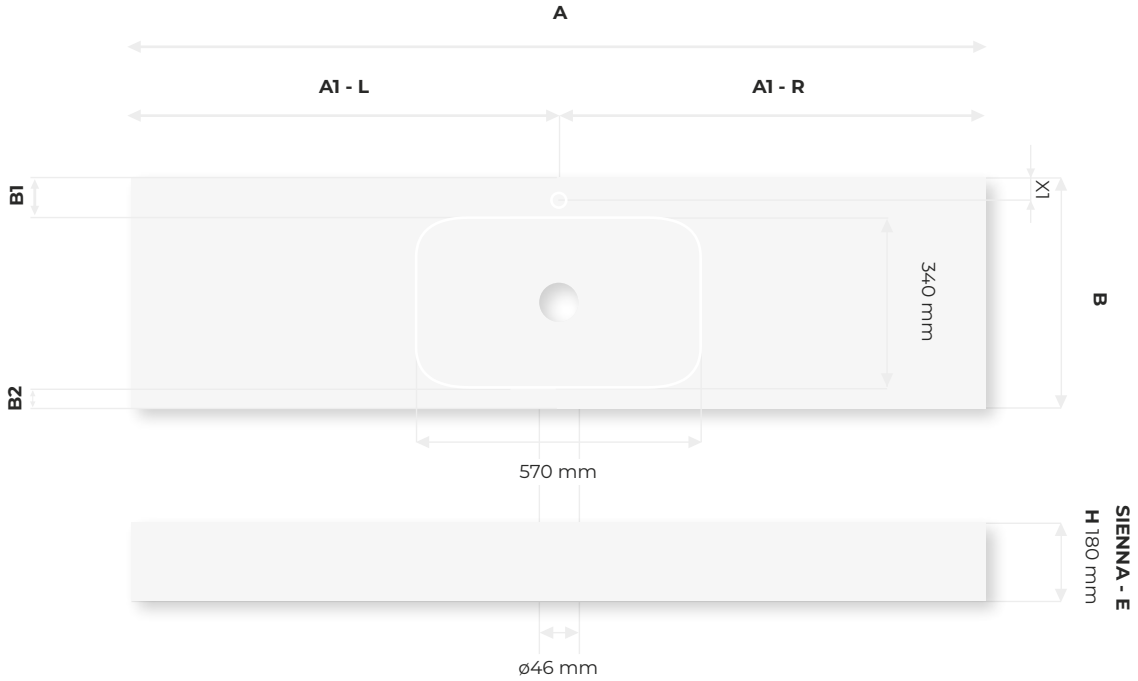

OP MAAT / TAILLE PERSONNALISÉE / CUSTOM SIZE

	min (mm)	max (mm)
A	750 mm	2900 mm
A1 - L **A1 - R**	375 mm	1450 mm
B	470 mm	550 mm
B1	100 mm	110 mm
B2	30 mm	100 mm
X1	60 mm	70 mm

WASTAFELBLADEN OP MAAT / PLANS VASQUES SUR MESURE / CUSTOM MADE VANITY TOPS

NEW

SIENNA-D ✂ ① ⑤ ⑥ ⑦ ⑨

L / mm	☐ 108
1601 - 2500	1053 €
2501 - 2900	1262 €

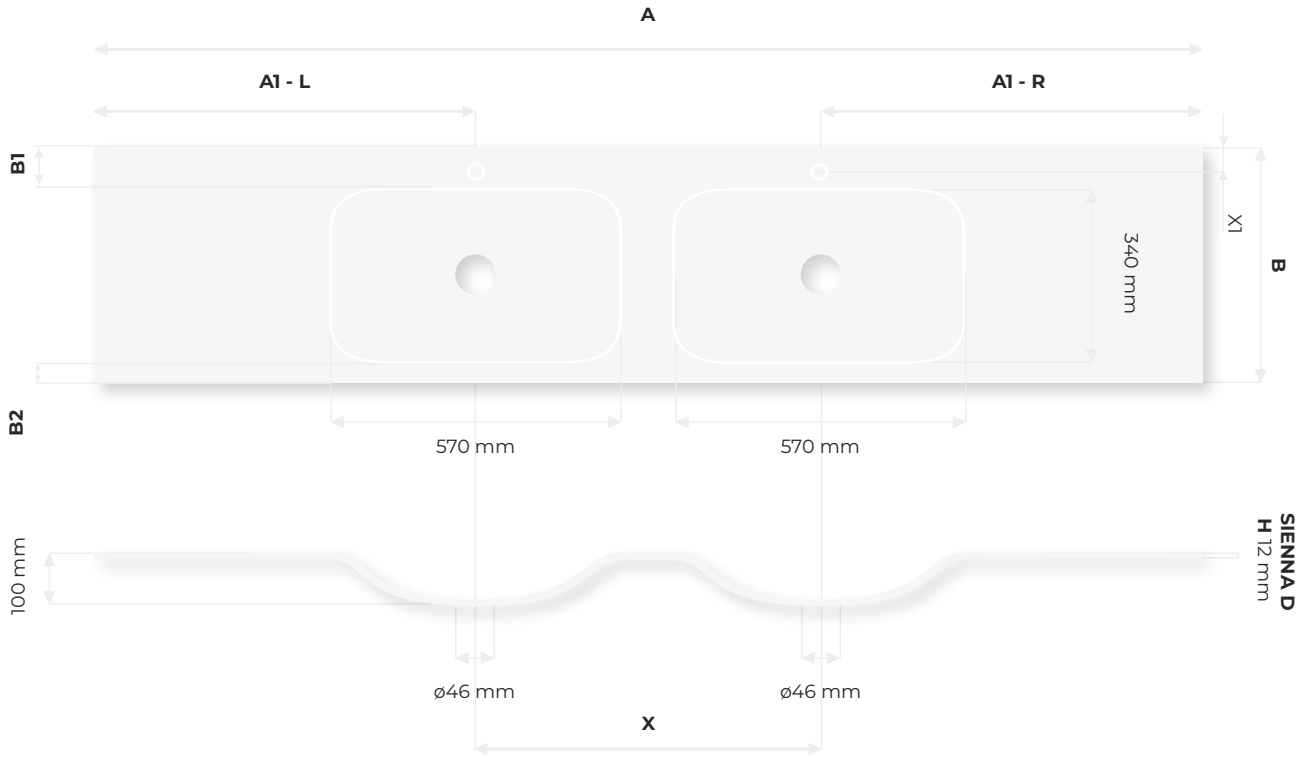

OP MAAT / TAILLE PERSONNALISÉE / CUSTOM SIZE

	min (mm)	max (mm)
A	1600	2900
B	440	550
B1	85	110
B2	15	100
X1	55	60

WASTAFELBLADEN OP MAAT / PLANS VASQUES SUR MESURE / CUSTOM MADE VANITY TOPS

OPTIES / OPTIONS / OPTIONS

A = 1600-2900

A1-L / A1-R	min (mm)	max (mm)
X = 820 mm	390 mm	1040 mm
x = 920 mm	340 mm	990 mm

A = 1700-2900

A1-L / A1-R	min (mm)	max (mm)
X = 1020 mm	340 mm	940 mm

A = 1800-2900

A1-L / A1-R	min (mm)	max (mm)
X = 1120 mm	340 mm	890 mm

NEW

SIENNA-E D

1 5 6 7 9

L / mm	108
1601 - 2500	1613 €
2501 - 2900	1900 €

OP MAAT / TAILLE PERSONNALISÉE / CUSTOM SIZE

	min (mm)	max (mm)
A	1600	2900
B	470	550
B1	100	110
B2	30	100
X1	60	70

WASTAFELBLADEN OP MAAT / PLANS VASQUES SUR MESURE / CUSTOM MADE VANITY TOPS

OPTIES / OPTIONS / OPTIONS

A = 1600-2900

A1-L / A1-R	min (mm)	max (mm)
X = 820 mm	390 mm	1040 mm
x = 920 mm	340 mm	990 mm

A = 1700-2900

A1-L / A1-R	min (mm)	max (mm)
X = 1020 mm	340 mm	940 mm

A = 1800-2900

A1-L / A1-R	min (mm)	max (mm)
X = 1120 mm	340 mm	890 mm

TYPE		SIFONS / SIPHONS / SIPHONES
SIENNA	✂	1 5 6 7 9
SIENNA-E	✂	1 5 6 7 9
SIENNA-D	✂	1 5 6 7 9
SIENNA-E D	✂	1 5 6 7 9

1 SIPHON FI 46 FOR BOWL

5 DRAIN/BOWL WITHOUT O/CR/FI 46

6 DRAIN/BOWL WITHOUT O/KERR 108/FI 46

7 DRAIN/BOWL WITHOUT O/CR/FI46

9 SIPHON FOR BOWL/ CR/FI 46

WASTAFELBLADEN OP MAAT / PLANS VASQUES SUR MESURE / CUSTOM MADE VANITY TOPS

Prijs op aanvraag / Prix sur demande / Price on request

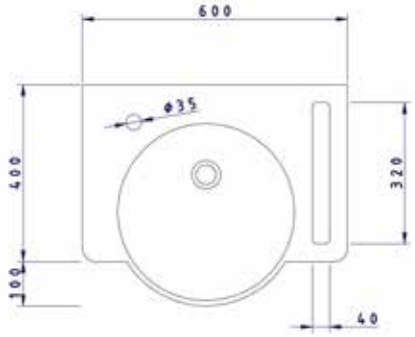

AQUALINE TYPE 1

600 mm / 400 mm / 100 mm / ø 35 mm UNI LICHT UNI DARK

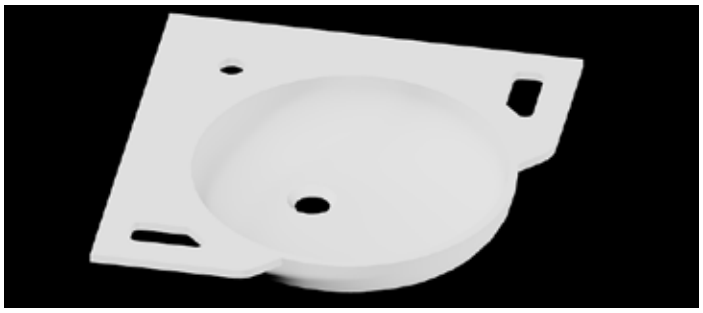

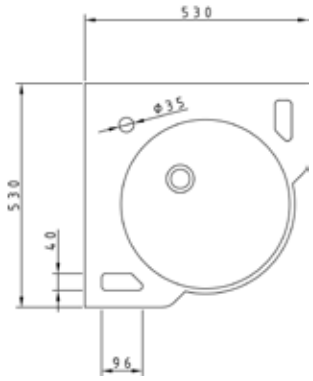

AQUALINE TYPE 2

530 mm / 530 mm / 100 mm / ø 35 mm UNI LICHT UNI DARK

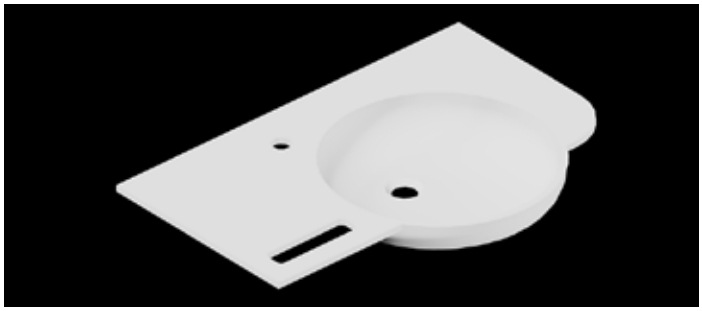

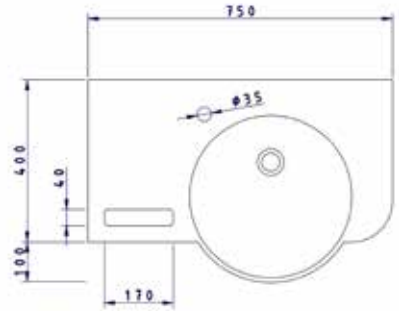

AQUALINE TYPE 3

750 mm / 400 mm / 100 mm / ø 35 mm UNI LICHT UNI DARK

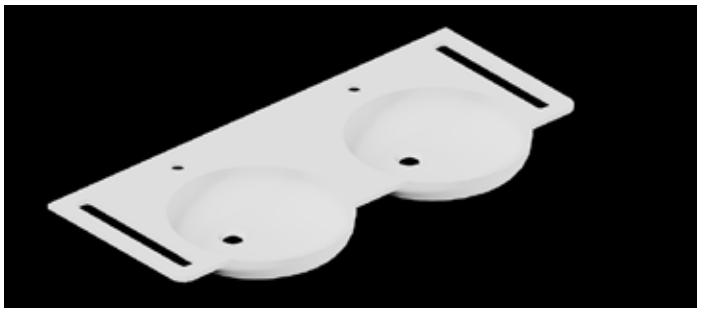

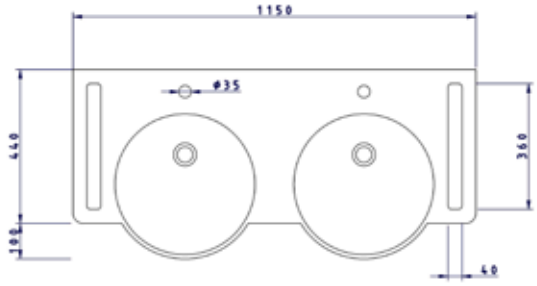

AQUALINE TYPE 4

1150 mm / 440 mm / 100 mm / ø 35 mm UNI LICHT UNI DARK

WASBAKKEN OP MAAT / VASQUES PERSONNALISÉES / CUSTOM MADE WASHBASINS

NEW

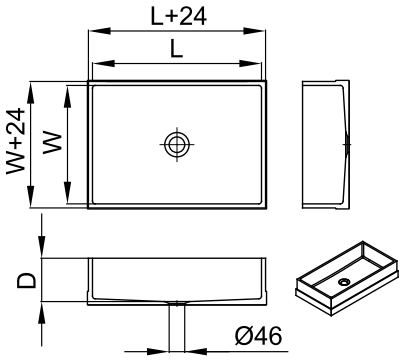

NOLA-UN

1 5 6 7 8 9

L mm	W mm	D mm	UNI LIGHT UNI DARK	GRANIT	TERRAZZO
300 - 550	300 – 400	50 - 120	853 €	893 €	908 €
560 - 800	300 – 400	50 - 120	1239 €	1326 €	1351 €
810 - 1200	300 – 400	50 - 120	1625 €	1756 €	1792 €

Voor afmetingen groter dan de getoonde afmetingen wordt een berekening gemaakt op basis van het plan.
Pour les dimensions supérieures à celles indiquées, un calcul est effectué sur la base du plan.
For larger dimensions than those listed, a calculation is made based on the plan.

OP MAAT / TAILLE PERSONNALISÉE / CUSTOM SIZE

NOLA	L 300 – 1200 mm	W 300 – 400 mm	D 50 – 120 mm

L = Lengte / Longueur / Length **W** = Breedte / Largeur / Width / **D** =Diepte / Profondeur / Depth

WASBAKKEN OP MAAT / VASQUES PERSONNALISÉES / CUSTOM MADE WASHBASINS

NEW

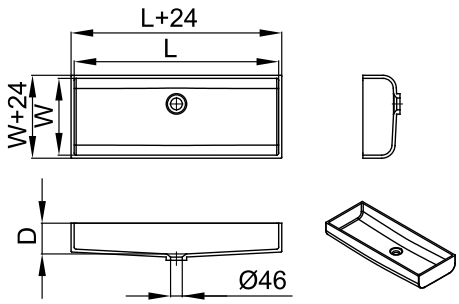

ZARA-UN

1 5 6 7 8 9

L mm	W mm	D mm	100 108 129 503 901	1090 1076 5080 9095
300 - 600	300 in / i 350	120	840 €	885 €
610 - 900	300 in / i 350	120	1024 €	1083 €
910 - 1200	300 in / i 350	120	1277 €	1366 €

Voor afmetingen groter dan de getoonde afmetingen wordt een berekening gemaakt op basis van het plan.
Pour les dimensions supérieures à celles indiquées, un calcul est effectué sur la base du plan.
For larger dimensions than those listed, a calculation is made based on the plan.

L 300 – 1200 mm

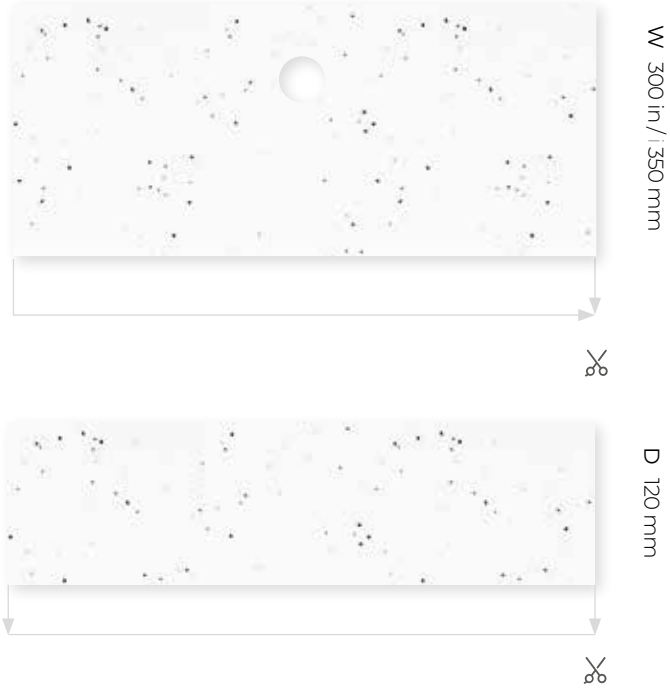

OP MAAT / TAILLE PERSONNALISÉE / CUSTOM SIZE

ZARA	L 300 – 1200 mm	W 300 in / i 350 mm	D 120 mm

L = Lengte / Longueur / Length **W** = Breedte / Largeur / Width / **D** =Diepte / Profondeur / Depth

WASBAKKEN OP MAAT / VASQUES PERSONNALISÉES / CUSTOM MADE WASHBASINS

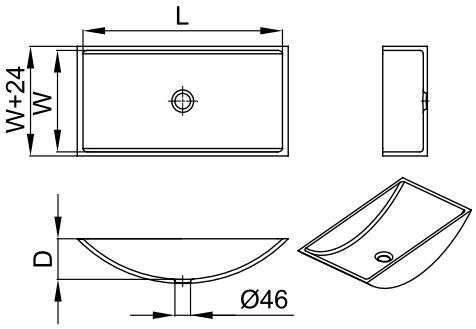

LUNA-UN

1 5 6 7 8 9

L mm	W mm	D mm	UNI LIGHT UNI DARK	GRANIT	TERRAZZO
300 - 400	300 - 400	50 - 120	853 €	893 €	908 €
410 - 650	300 - 400	50 - 120	876 €	933 €	950 €
660 - 1000	300 - 400	50 - 120	1334 €	1450 €	1482 €
1010 - 1200	300 - 400	50 - 120	1516 €	1646 €	1682 €

Voor afmetingen groter dan de getoonde afmetingen wordt een berekening gemaakt op basis van het plan.
Pour les dimensions supérieures à celles indiquées, un calcul est effectué sur la base du plan.
For larger dimensions than those listed, a calculation is made based on the plan.

L 300 - 1200 mm

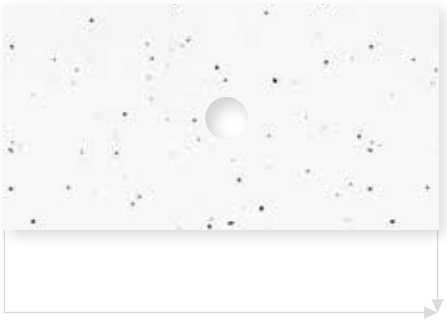

W 300 - 400 mm

D 50 - 120 mm

OP MAAT / TAILLE PERSONNALISÉE / CUSTOM SIZE

LUNA	L 300 – 1200 mm	W 300 – 400 mm	D 50 – 120 mm

L = Lengte / Longueur / Length **W** = Breedte/ Largeur / Width / **D** =Diepte / Profondeur / Depth

WASBAKKEN OP MAAT / VASQUES PERSONNALISÉES / CUSTOM MADE WASHBASINS

TYPE	SIFONS / SIPHONS / SIPHONES
NOLA-UN	1 5 6 7 8 9
ZARA-UN	1 5 6 7 8 9
LUNA-UN	1 5 6 7 8 9

1 SIPHON FI 46 FOR BOWL

0

5 DRAIN/BOWL WITHOUT O/ CR/FI 46

0

6 DRAIN/BOWL WITHOUT O/ KERR 108/FI 46

7 DRAIN/BOWL WITHOUT O/ CR/FI46

8 SIPHON FOR BOWL PVC

9 SIPHON FOR BOWL/CR/ FI 46

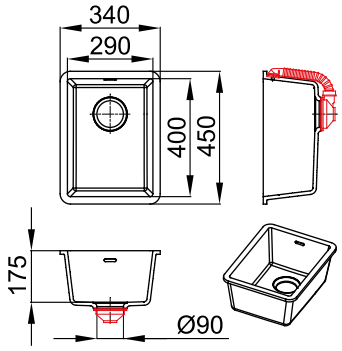

ALYA-UN

290 mm / 400 mm / 175 mm / ø 90 mm	100		ID. 832 040	338 €
	108		ID. 620 410	338 €
	129		ID. 634 650	338 €
	503		ID. 831 360	338 €
	901		ID. 634 660	338 €

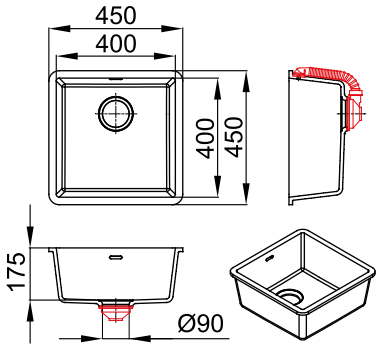

FLORA-UN

400 mm / 400 mm / 175 mm / ø 90 mm	100		ID. 831 580	353 €
	108		ID. 620 330	353 €
	129		ID. 634 640	353 €
	503		ID. 831 350	353 €
	901		ID. 831 400	353 €

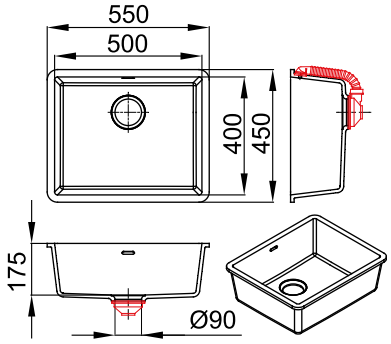

CORA-UN

500 mm / 400 mm / 175 mm / ø 90 mm	100		ID. 853 080	372 €
	108		ID. 620 370	372 €
	129		ID. 634 630	372 €
	503		ID. 831 080	372 €
	901		ID. 832 470	372 €

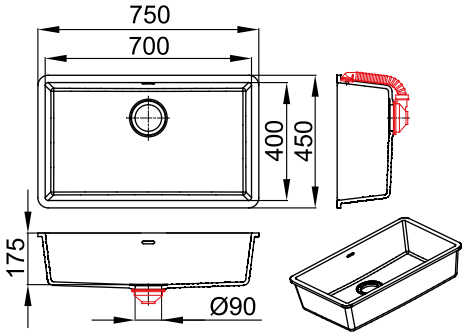

BETA-UN

700 mm / 400 mm / 175 mm / ø 90 mm	100		ID. 833 500	541 €
	108		ID. 815 803	541 €
	129		ID. 634 620	541 €
	503		ID. 618 590	541 €
	901		ID. 624 290	541 €

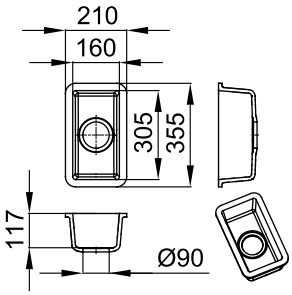

PIKA-UN

305 mm / 160 mm / 117 mm / ø 90 mm	100		ID. 628 410	231 €
	108		ID. 624 000	231 €
	129		ID. 634 610	231 €
	503		ID. 628 400	231 €
	901		ID. 628 390	231 €

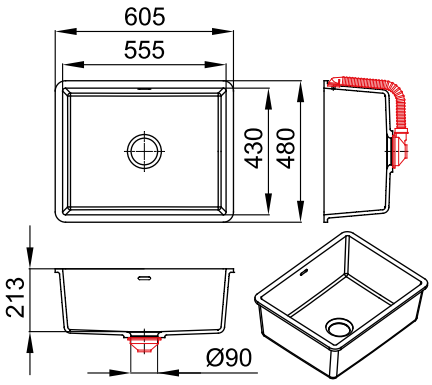

KHLOE-UN

555 mm / 430 mm / 213 mm / ø 90 mm	100		ID. 833 300	454 €
	108		ID. 623 900	454 €
	129		ID. 634 400	454 €
	503		ID. 852 930	454 €
	901		ID. 832 240	454 €

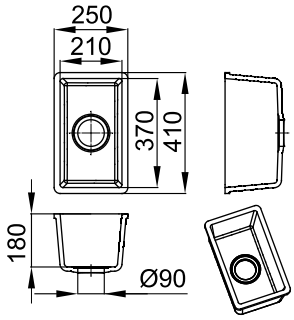

SONIA-UN

370 mm / 210 mm / 180 mm / ø 90 mm	UNI LIGHT UNI DARK			216 €
	1090		ID. 617 800	260 €
	1076		ID. 839 070	260 €
	5080		ID. 625 370	260 €
	9095		ID. 626 800	260 €

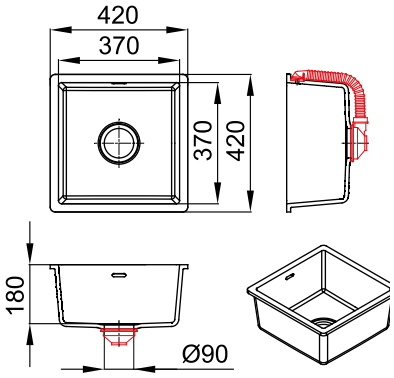

EMMA-UN

370 mm / 370 mm / 180 mm / ø 90 mm	UNI LIGHT UNI DARK			249 €
	1090		ID. 871 430	294 €
	1076		ID. 623 340	294 €
	5080		ID. 621 040	294 €
	9095		ID. 620 130	294 €

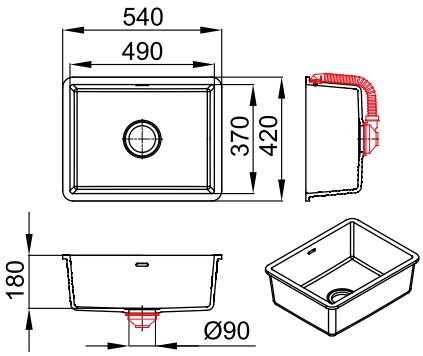

NADIA-UN

490 mm / 370 mm / 180 mm / ø 90 mm	UNI LIGHT UNI DARK			273 €
	1090		ID. 620 970	325 €
	1076		ID. 633 300	325 €
	5080		ID. 617 720	325 €
	9095		ID. 620 000	325 €

NEW

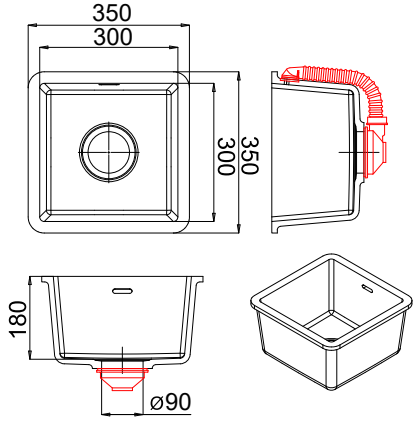

ZOA-UN 10

300 mm/ 300 mm/ 180 mm/ ø 90 mm	108			313 €
	129			313 €

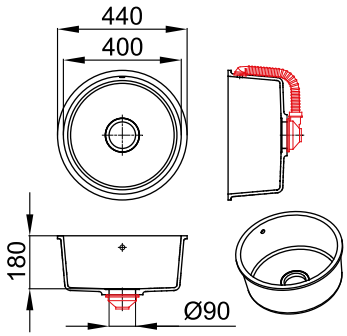

ALITA-UN 10

ø 400 mm / 180 mm / ø 90 mm	100		ID. 862 180	353 €
	108		ID. 624 430	353 €
	129		ID. 634 590	353 €
	503		ID. 832 550	353 €
	901		ID. 836 090	353 €

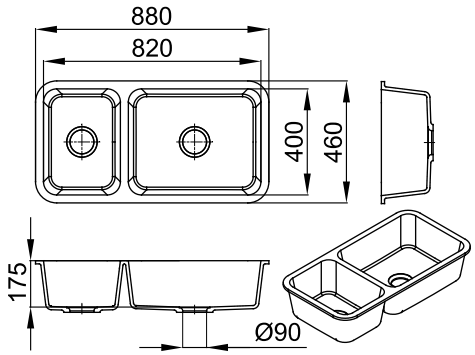

HELEN-UN 11

820 mm / 400 mm / 175 mm / ø 90 mm	108		ID. 624 820	587 €
	129		ID. 634 580	587 €

TYPE		SIFONS / SIPHONS / SIPHONES
ALYA-UN	290 mm / 400 mm / 175 mm / ø 90 mm	10
FLORA-UN	400 mm / 400 mm / 175 mm / ø 90 mm	10
CORA-UN	500 mm / 400 mm / 175 mm / ø 90 mm	10
BETA-UN	700 mm / 400 mm / 175 mm / ø 90 mm	10
SONIA-UN	370 mm / 210 mm / 180 mm / ø 90 mm	10
EMMA-UN	370 mm / 370 mm / 180 mm / ø 90 mm	10
NADIA-UN	490 mm / 370 mm / 180 mm / ø 90 mm	10
PIKA-UN	305 mm / 160 mm / 117 mm / ø 90 mm	10
KHLOE-UN	555 mm / 430 mm / 213 mm / ø 90 mm	10
ZOA-UN	300 mm / 300 mm / 180 mm / ø 90 mm	10
ALITA-UN	ø 400 mm / 180 mm / ø 90 mm	10
HELEN-UN	820 mm / 400 mm / 175 mm / ø 90 mm	11

10 SIPHON FI 90/SINGLE/FOR KIT.SINKS

11 SIPHON FI90/DOUBLE/FOR KIT.SINKS

KERROCK INOX

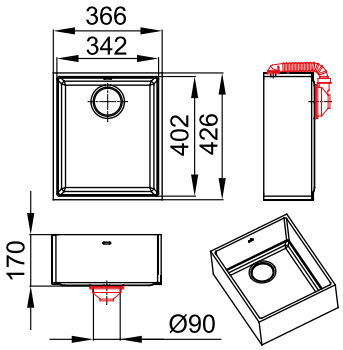

ELLA 340-UN

402 mm / 342 mm / 170 mm / ø 90 mm	UNI LIGHT	515 €
	UNI DARK	515 €
	GRANIT	543 €
	TERRAZZO	555 €

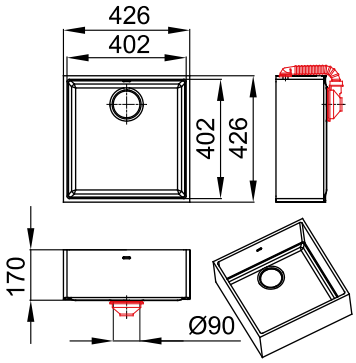

ELLA 400-UN

402 mm / 402 mm / 170 mm / ø 90 mm	UNI LIGHT	555 €
	UNI DARK	555 €
	GRANIT	587 €
	TERRAZZO	598 €

KERROCK INOX

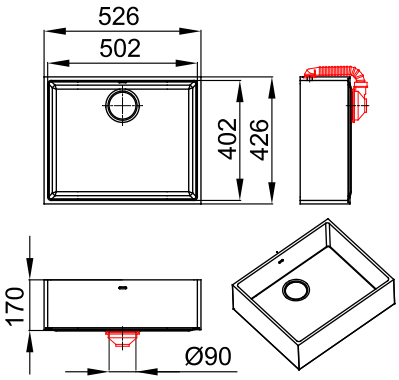

ELLA 500-UN ⑩

502 mm / 402 mm / 170 mm / ø 90 mm	UNI LIGHT	617 €
	UNI DARK	617 €
	GRANIT	661 €
	TERRAZZO	678 €

TYPE		SIFONS / SIPHONS / SIPHONES
ELLA 180-UN	402 mm / 182 mm / 170 mm / ø 90 mm	⑩
ELLA 340-UN	402 mm / 342 mm / 170 mm / ø 90 mm	⑩
ELLA 400-UN	402 mm / 402 mm / 170 mm / ø 90 mm	⑩
ELLA 500-UN	502 mm / 402 mm / 170 mm / ø 90 mm	⑩

⑩ SIPHON FI 90/SINGLE/FOR KIT.SINKS

SMEG
EAT YOUR GREENS!

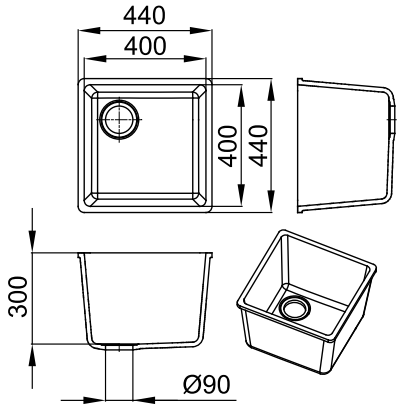

AVA-UN ⑩

400 mm / 400 mm / 300 mm / ø 90 mm	108		ID. 611 510	454 €
	129		ID. 634 560	454 €

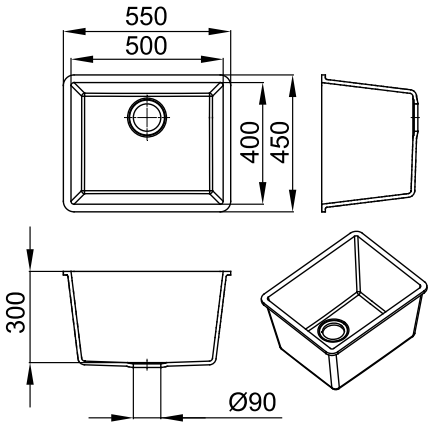

CARA-UN ⑩

500 mm / 400 mm / 300 mm / ø 90 mm	108		ID. 623 990	543 €
	129		ID. 634 570	543 €

TYPE		SIFONS / SIPHONS / SIPHONES
AVA-UN	400 mm / 400 mm / 300 mm / ø 90 mm	⑩
CARA-UN	500 mm / 400 mm / 300 mm / ø 90 mm	⑩

⑩ SIPHON FI 90/SINGLE/FOR KIT.SINKS

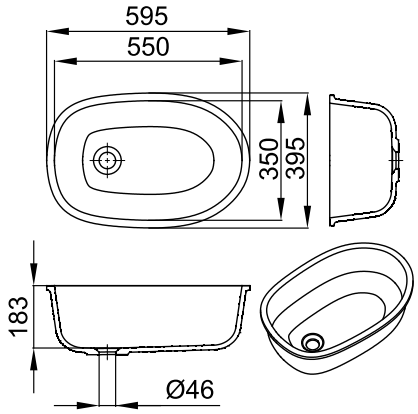

HEIDI-UN

1 5 6 7 8 9

550 mm / 350 mm / 183 mm / ø 46 mm	108		ID. 837 240	494 €
	129		ID. 635 180	494 €

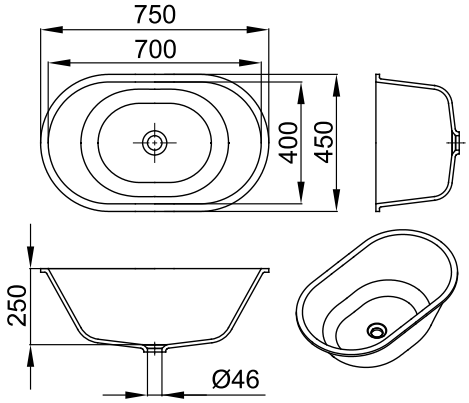

SOFIA-UN

1 5 6 7 8 9

700 mm / 400 mm / 250 mm / ø 46 mm	108		ID. 620 180	517 €
	129		ID. 635 190	517 €

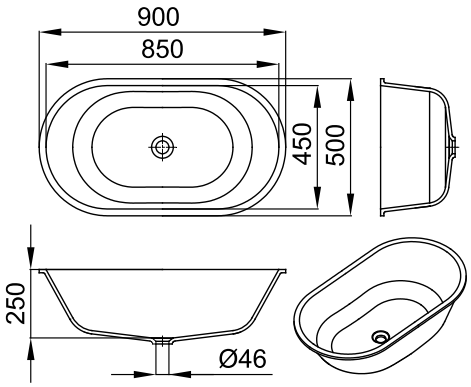

ADA-UN

1 5 6 7 8 9

850 mm / 450 mm / 250 mm / ø 46 mm	108		ID. 620 190	558 €
	129		ID. 635 200	558 €

BABYBADJES / BAIGNOIRES POUR ENFANTS / BABY BATHTUBS

TYPE		SIFONS / SIPHONS / SIPHONES
HEIDI-UN	550 mm / 350 mm / 183 mm / ø 46 mm	1 5 6 7 8 9
SOFIA-UN	700 mm / 400 mm / 250 mm / ø 46 mm	1 5 6 7 8 9
ADA-UN	850 mm / 450 mm / 250 mm / ø 46 mm	1 5 6 7 8 9

1 SIPHON FI 46 FOR BOWL

5 DRAIN/BOWL WITHOUT O/CR/FI 46

6 DRAIN/BOWL WITHOUT O/KERR 108/FI 46

7 DRAIN/BOWL WITHOUT O/CR/FI46

8 SIFON PVC SPACE SAVING/fi 46

9 SIPHON FOR BOWL/ CR/FI 46

BADKUIPEN / BAIGNOIRES / BATHTUBS

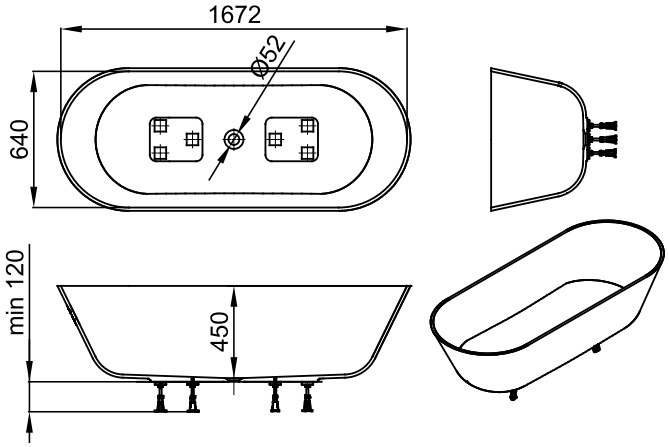

ATYS-UN

1672 mm / 640 mm / 450 mm / ø 52 mm	108		ID. 624 410	2737 €

Geleverd met voetjes en Click-clack afvoerset / Fourni avec des pieds et un kit de trop-plein à encliqueter / Supplied with feet and click-clack outflow kit.

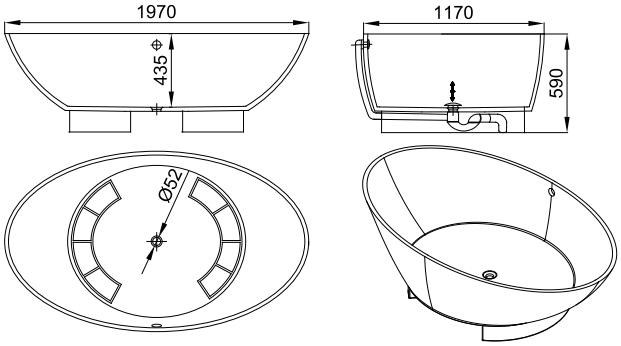

LOTOS-FS

1970 mm / 1170 mm / 590 mm / ø 52 mm	108	ID. 662 040	4959 €

Ovaal bad in Kerrock. Vrijstaand, met af- en overloopcombinatie in chroom.
Baignoire ovale en Kerrock. Autoportante, avec finition chromée sur l'extérieur de la baignoire.
Oval freestanding Kerrock bathtub, with chrome overflow set.

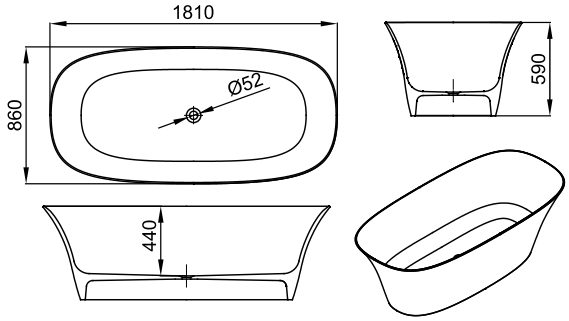

FREYA-FS

1810 mm / 860 mm / 590 mm / ø 52 mm	108	ID. 663 280	4875 €

Ovaal bad in Kerrock. Vrijstaand met click clack afvoerset.
Baignoire ovale en Kerrock. Autoportante, garniture d'écoulement avec système UP&DOWN.
Oval freestanding Kerrock bathtub, outflow set with the UP&DOWN system.

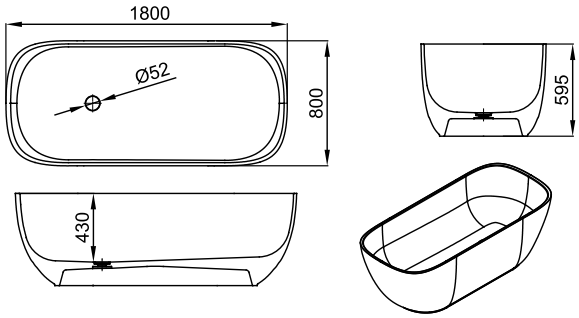

ROSE-FS

1800 mm / 800 mm / 595 mm / ø 52 mm	108	ID. 662 060	5892 €

Ovaal bad in Kerrock. Vrijstaand met click clack afvoerset.
Baignoire ovale en Kerrock. Autoportante, garniture d'écoulement avec système UP&DOWN.
Oval freestanding Kerrock bathtub, outflow set with the UP&DOWN system.

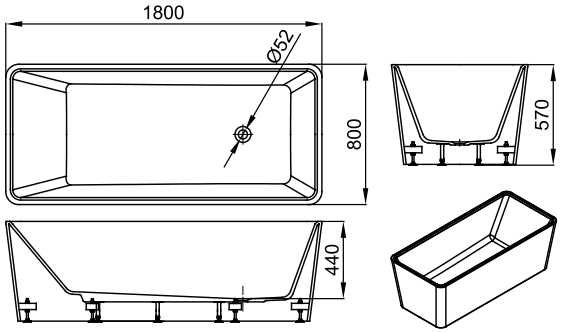

RUBY-FS

1800 mm / 800 mm / 570 mm / ø 52 mm	108	ID. 662 080	6806 €

Ligbad in Kerrock. Vrijstaand met click clack afvoerset.
Baignoire en Kerrock. Autoportante, garniture d'écoulement avec système UP&DOWN.
Freestanding Kerrock bathtub, outflow set with the UP&DOWN system.

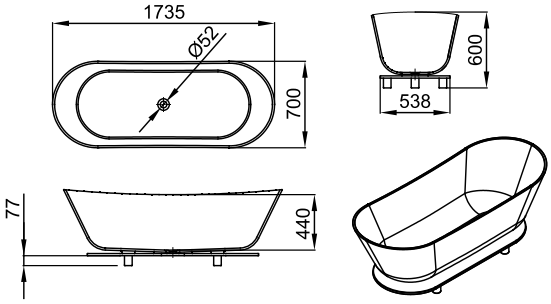

ASTRA DUO-FS

1735 mm / 700 mm / 600 mm / ø 52 mm	108	ID. 662 000	4274 €

Vrijstaand bad in Kerrock met click clack afvoerset. Onderstel Kerrock, kleur 909.
Baignoire autoportante en Kerrock. Garniture d'écoulement avec le système UP&DOWN. Base de support Kerrock, couleur 909.
Freestanding Kerrock bathtub, outflow set with the UP&DOWN system. Kerrock support base, colour 909.

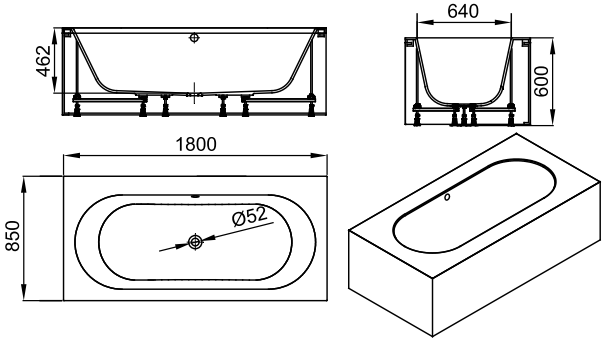

ASTRA/O

1800 mm / 850 mm / 600 mm / ø 52 mm	108	ID. 662 020	5261 €

Vrijstaand bad met Kerrock bekleding. Af- en overloopcombinatie in chroom.
Baignoire autoportante avec revêtement en Kerrock. Kit de trop-plein avec système UP&DOWN.
Freestanding Kerrock bathtub with panel, outflow-overflow set with the UP&DOWN system.

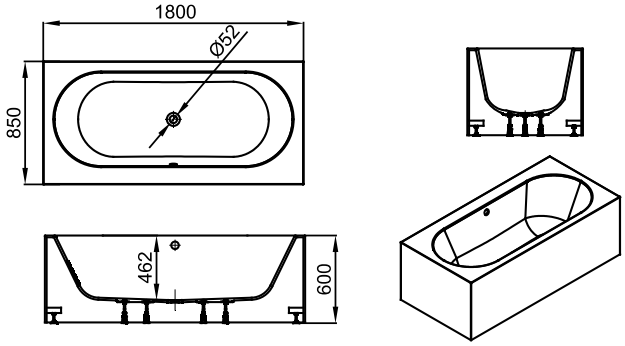

ASTRA-FS

1800 mm / 850 mm / 600 mm / ø 52 mm	108	ID. 662 010	5814 €

Vrijstaand bad in Kerrock. Af- en overloopcombinatie in chroom.
Baignoire autoportante en Kerrock. Kit de trop-plein avec système UP&DOWN.
Freestanding Kerrock bathtub, outflow-overflow set with the UP&DOWN system.

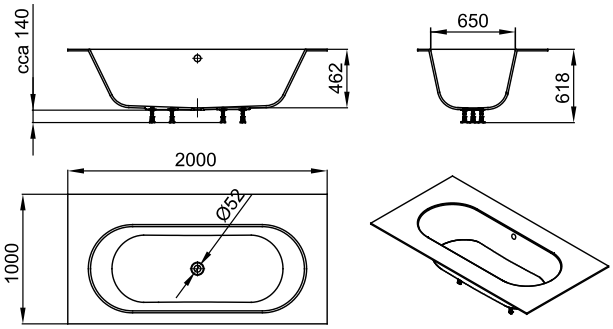

ASTRA 200 × 100

2000 mm / 1000 mm / 618 mm / ø 52 mm	108	ID. 662 030	4179 €

Ligbad in Kerrock met poten. Af- en overloopcombinatie in chroom.
De rand van het bad kan op maat gezaagd worden.
Baignoire en Kerrock. Kit de trop-plein avec système UP&DOWN, pieds de baignoire. Installation sur les plaques ou au niveau des plaques.
Possibilité de découper le bord de la baignoire.
Kerrock bathtub, outflow-overflow set with the UP&DOWN system, installation on tiles or in tile-level, possibility of trimming the edge of the bathtub.

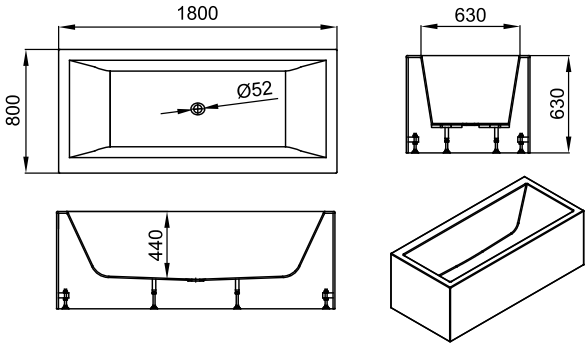

AMBER-FS

1800 mm / 800 mm / 630 mm / ø 52 mm	108	ID. 662 090	5519 €

Vrijstaand bad in Kerrock met automatische overloop en click clack.
Baignoire autoportante en Kerrock. Garniture d'écoulement avec le système UP&DOWN.
Freestanding Kerrock bathtub, outflow set with the UP&DOWN system and automatic overflow.

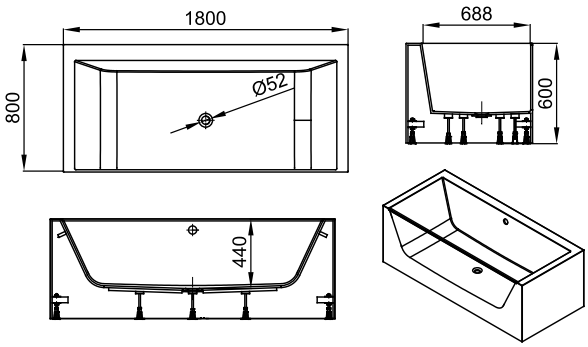

AMBER LIGHT-FS

1800 mm / 800 mm / 600 mm / ø 52 mm	108	ID. 662 110	7485 €

Vrijstaand bad in Kerrock met helder acrylpaneel. Af- en overloopcombinatie in chroom.
Baignoire autoportante en Kerrock avec paroi acrylique transparente. Kit de trop-plein avec système UP&DOWN.
Freestanding Kerrock bathtub wiht transparent acrylic wall, outflow-overflow set with the UP&DOWN system,

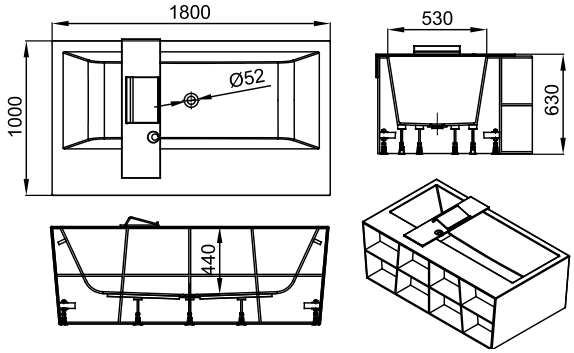

AMBER LUX-FS

1800 mm / 800 mm / 630 mm / ø 52 mm	108	ID. 662 100	8483 €

Vrijstaand bad in Kerrock met opbergruimte met automatische overloop en click clack.
Baignoire autoportante en Kerrock avec étagères et tablette de rangement pour la baignoire. Garniture d'écoulement avec le système UP&DOWN.
Freestanding Kerrock bathtub with shelves and a tub shelf, outflow set with the UP&DOWN system and automatic overflow.

KERROCK WANDEN / PAROIS / WALLS

MS polymer

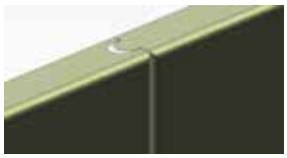

KERRWALL/R

A	B	D	H	108	9252
1600 mm	900 mm	9 mm	2550 mm	*	*
1600 mm	800 mm	9 mm	2550 mm	*	*
1400 mm	900 mm	9 mm	2550 mm	*	*
1400 mm	800 mm	9 mm	2550 mm	*	*
1200 mm	900 mm	9 mm	2550 mm	*	*
1200 mm	800 mm	9 mm	2550 mm	*	*
1000 mm	1000 mm	9 mm	2550 mm	*	*
900 mm	900 mm	9 mm	2550 mm	*	*
800 mm	800 mm	9 mm	2550 mm	*	*

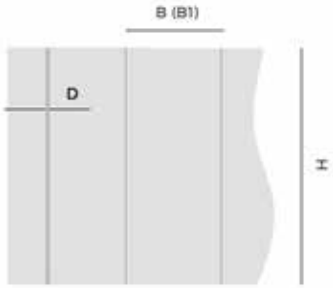

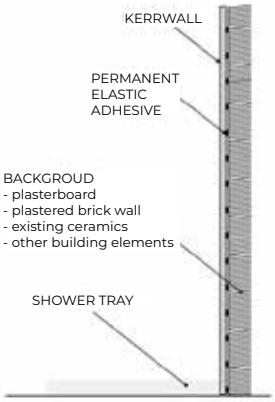

KERRWALL

B	B1	D	H	UNI	GRANIT	TERRAZZO	NATUR
750 mm	920 mm	6 mm	2550 mm	*	*		
750 mm	920 mm	9 mm	2550 mm	*	*		*
135 mm	rand/boord/edge	6mm	2550 mm	*	*		
135 mm	hoek/coin/corner	9mm	2550 mm	*	*	*	*

* prijzen op aanvraag
* prix sur demande
* prices on request

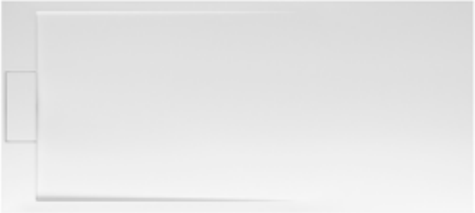

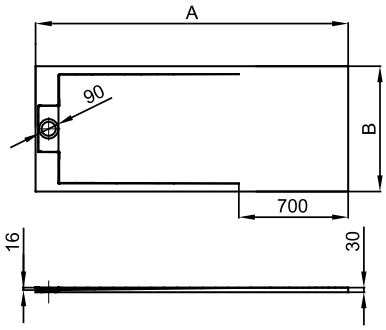

CORAL ⑫ ⑬

A	B	VM					
2000 mm /	900 mm	30 mm		108		ID. 662 120	2199 €
2000 mm /	800 mm	30 mm		108		ID. 662 130	1997 €
1400 mm /	900 mm	30 mm		108		ID. 662 140	1596 €
1400 mm /	800 mm	30 mm		108		ID. 662 150	1459 €
OP MAAT / TAILLE PERSONNALISÉE / CUSTOM SIZE							
2000 mm /	900 mm	30 mm	✂	108		ID. 662 160	2531 €
2000 mm /	800 mm	30 mm	✂	108		ID. 662 170	2298 €
1400 mm /	900 mm	30 mm	✂	108		ID. 662 180	1834 €
1400 mm /	800 mm	30 mm	✂	108		ID. 662 190	1678 €

Kerrock douchebak voor integratie of opbouw (vloer). Kan op maat worden verzaagd.
Tub de douche à installer ou monter au sol en Kerrock. Possibilité de découpe aux dimensions spécifiées.
Shower tray for built-in installation or fixing on the floor. Possibility of trimming to the specified dimensions.

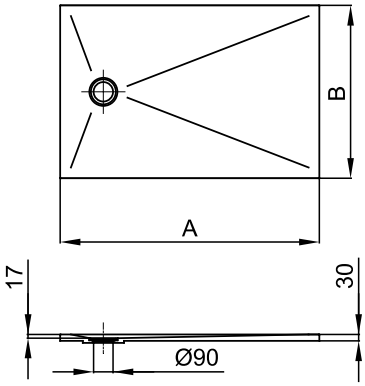

ARON

A	B	VM				
1600 mm / 900 mm		30 mm		108	ID. 662 200	1786 €
1600 mm / 800 mm		30 mm		108	ID. 662 210	1630 €
1400 mm / 900 mm		30 mm		108	ID. 662 220	1611 €
1400 mm / 800 mm		30 mm		108	ID. 662 230	1482 €
1200 mm / 900 mm		30 mm		108	ID. 662 240	1444 €
1200 mm / 800 mm		30 mm		108	ID. 662 250	1328 €
1000 mm / 800 mm		30 mm		108	ID. 662 260	1197 €
900 mm / 900 mm		30 mm		108	ID. 662 270	1197 €
OP MAAT / TAILLE PERSONNALISÉE / CUSTOM SIZE						
1600 mm / 900 mm		30 mm	✂	108	ID. 662 280	2047 €
1600 mm / 800 mm		30 mm	✂	108	ID. 662 290	1874 €
1400 mm / 900 mm		30 mm	✂	108	ID. 662 300	1853 €
1400 mm / 800 mm		30 mm	✂	108	ID. 662 310	1703 €
1200 mm / 900 mm		30 mm	✂	108	ID. 662 320	1661 €
1200 mm / 800 mm		30 mm	✂	108	ID. 662 330	1526 €
1000 mm / 800 mm		30 mm	✂	108	ID. 662 340	1376 €
900 mm / 900 mm		30 mm	✂	108	ID. 662 350	1376€

Kerrock douchebak voor integratie of opbouw (vloer), inclusief sifon. Kan op maat worden verzaagd.
Tub de douche à installer ou monter au sol en Kerrock avec siphon inclus. Possibilité de découpe aux dimensions spécifiées.
Shower tray for built-in installation or fixing on the floor, siphon included. Possibility of trimming to the specified dimensions.

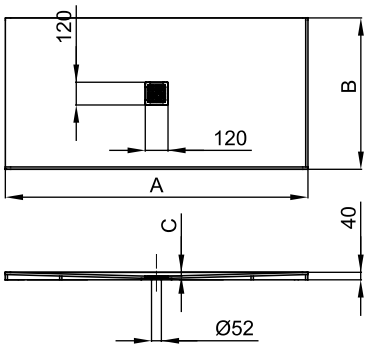

TRENT ⑭

A	B	C	VM				
1600 mm	900 mm	20 mm	40 mm	108		ID. 662 360	1712 €
1600 mm	900 mm	20 mm	40 mm	9252		ID. 662 370	1969 €
1600 mm	800 mm	20 mm	40 mm	108		ID. 662 400	1283 €
1600 mm	800 mm	20 mm	40 mm	9252		ID. 662 410	1480 €
1400 mm	900 mm	20 mm	40 mm	108		ID. 662 440	1250 €
1400 mm	900 mm	20 mm	40 mm	9252		ID. 662 450	1438 €
1400 mm	800 mm	20 mm	40 mm	108		ID. 662 480	1119 €
1400 mm	800 mm	20 mm	40 mm	9252		ID. 662 490	1292 €
1200 mm	900 mm	15 mm	40 mm	108		ID. 662 520	1089 €
1200 mm	900 mm	15 mm	40 mm	9252		ID. 662 530	1250 €
1200 mm	800 mm	15 mm	40 mm	108		ID. 662 560	959 €
1200 mm	800 mm	15 mm	40 mm	9252		ID. 662 570	1104 €
1000 mm	1000 mm	15 mm	40 mm	108		ID. 662 820	1003 €
900 mm	900 mm	15 mm	40 mm	108		ID. 662 840	813 €
900 mm	900 mm	15 mm	40 mm	9252		ID. 662 850	931 €

Kerrock douchebak voor integratie of opbouw in Kerrock (vloer)
Tub de douche pour installation/installation au sol/pour installation au niveau du sol, en Kerrock.
Shower tray for built-in installation / fixing on the floor / installation at the floor level.

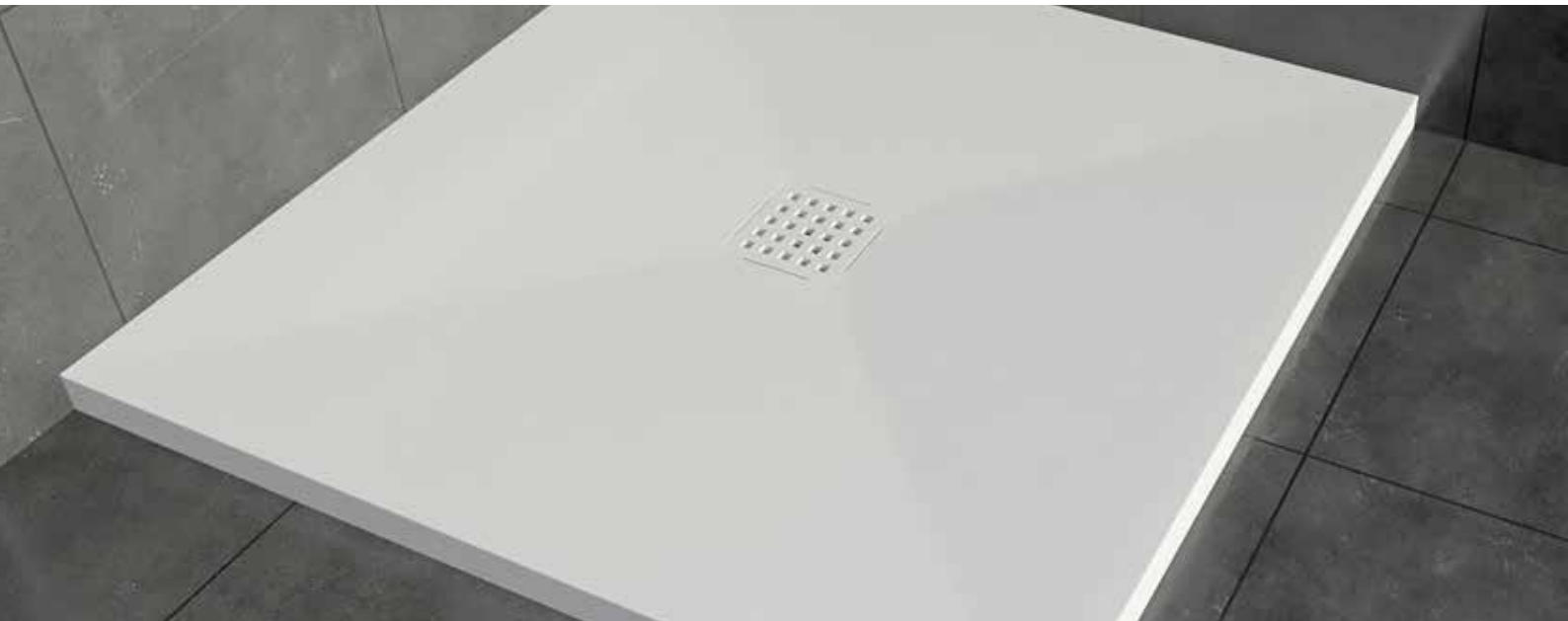

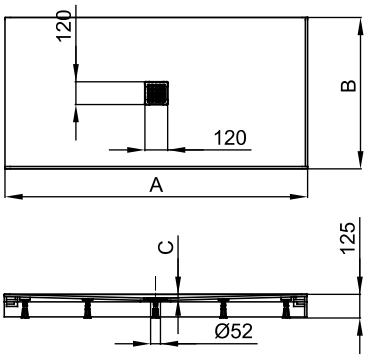

TRENT/O ⑭

A	B	C	VM				
1600 mm	900 mm	20 mm	125 mm	108		ID. 662 380	2157 €
1600 mm	900 mm	20 mm	125 mm	9252		ID. 662 390	2330 €
1600 mm	800 mm	20 mm	125 mm	108		ID. 662 420	1936 €
1600 mm	800 mm	20 mm	125 mm	9252		ID. 662 430	2090 €
1400 mm	900 mm	20 mm	125 mm	108		ID. 662 460	1876 €
1400 mm	900 mm	20 mm	125 mm	9252		ID. 662 470	2028 €
1400 mm	800 mm	20 mm	125 mm	108		ID. 662 500	1663 €
1400 mm	800 mm	20 mm	125 mm	9252		ID. 662 510	1798 €
1200 mm	900 mm	15 mm	125 mm	108		ID. 662 540	1611 €
1200 mm	900 mm	15 mm	125 mm	9252		ID. 662 550	1697 €
1200 mm	800 mm	15 mm	125 mm	108		ID. 662 580	1433 €
1200 mm	800 mm	15 mm	125 mm	9252		ID. 662 810	1547 €
1000 mm	1000 mm	15 mm	125 mm	108		ID. 662 830	1526 €
900 mm	900 mm	15 mm	125 mm	108		ID. 662 860	1229 €
900 mm	900 mm	15 mm	125 mm	9252		ID. 662 870	1330 €

Kerrock douchebak voor bevestiging op de vloer.
Tub de douche avec revêtement, en Kerrock.
Shower tray for built-in installation with panel, made from Kerrock.

DOUCHEBAKKEN / TUBS DE DOUCHE / SHOWER TRAYS

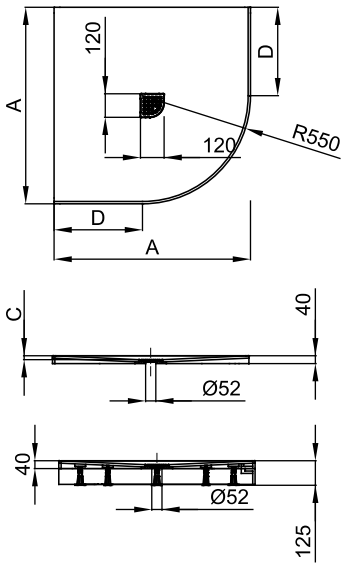

TRENT R ⑭

A	B	C	VM				
1000 mm	/ 1000 mm	/ 15 mm	40 mm	108		ID. 662 880	1053 €
900 mm	/ 900 mm	/ 15 mm	40 mm	108		ID. 662 900	861 €
900 mm	/ 900 mm	/ 15 mm	40 mm	9252		ID. 662 910	986 €

TRENT R/O ⑭

A	B	C	VM				
1000 mm	/ 1000 mm	/ 15 mm	125 mm	108		ID. 662 890	1503 €
900 mm	/ 900 mm	/ 15 mm	125 mm	108		ID. 662 920	1203 €
900 mm	/ 900 mm	/ 15 mm	125 mm	9252		ID. 662 930	1302 €

Kerrock halfronde douchebak voor bevestiging op de vloer / Douche pour installation au sol/avec revêtement, semi-circulaire, en Kerrock / Shower tray for fixing on the floor / with panel, semi-circular, made from Kerrock /

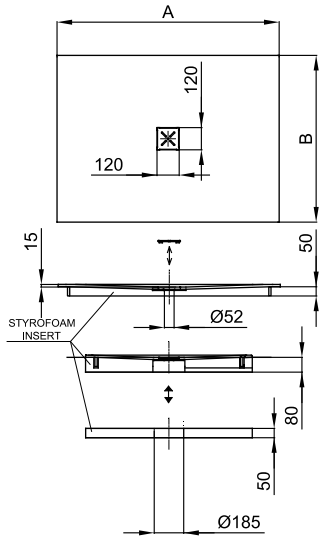

FOSTER

A	B	VM				
1200 mm	/ 900 mm	130 mm	108		ID. 662 940	1085 €
1200 mm	/ 800 mm	130 mm	108		ID. 662 950	1003 €
1000 mm	/ 1000 mm	130 mm	108		ID. 662 960	967 €
900 mm	/ 900 mm	130 mm	108		ID. 662 970	859 €

Kerrock douchebak met vlakke bodem voor installatie op vloerniveau Ø 52 hoog debiet sifon 12 mm.
Tub de douche en Kerrock, à fond plat, pour installation au niveau du sol; siphon à haut 12 mm débit Ø 52,
Kerrock shower tray, shallow bottom, Installation at the floor level, high-flow Ø 52 trap, supporting structure, H = 12mm.

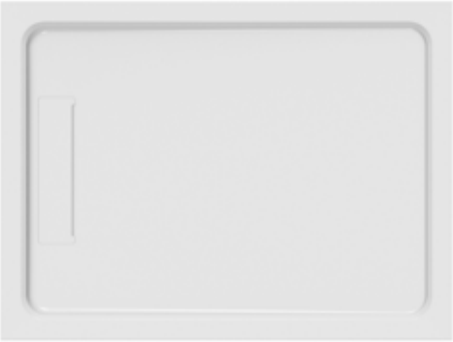

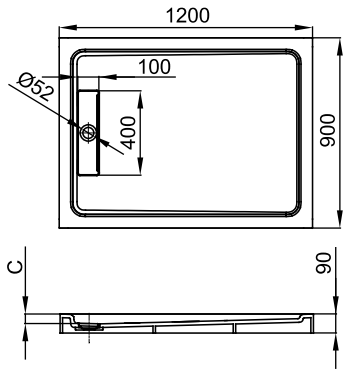

RUBY ⑭

A	B	C	VM			
1200 mm /	900 mm /	47 mm	90 mm	108	ID. 662 980	1661 €

Kerrock douchebak voor vloerinstallatie, in Kerrock.
Tub de douche pour installation au sol à Kerrock.
Shower tray for fixing on the floor, made from Kerrock

TYPE		SIFONS / SIPHONS / SIPHONES
CORAL	✂	⑫ ⑬
ARON	✂	Inclusief afvoer Ø 90 met kerrockplug H = 60 mm./ Siphon Ø 90 avec bouchon kerrock H = 60 mm inclus./ Siphon Ø90 with Kerrock cap H = 60mm included.
TRENT		⑭
TRENT R		⑭
FOSTER		Inclusief afvoer Ø 90 met kerrockplug H = 60 mm./ Siphon Ø 90 avec bouchon kerrock H = 60 mm inclus./ Siphon Ø90 with Kerrock cap H = 60mm included.
RUBY		⑭

⑫ SIPHON FOR SHOWER TRAY/ WITHOUT COVER H=65 mm /fi 90

⑬ SIPHON FOR SHOWER TRAY/ WITHOUT COVER H=84 mm /fi 90

⑭ SIPHON FOR SHOWER TRAY/ WITHOUT COVER H=65 mm /fi 52

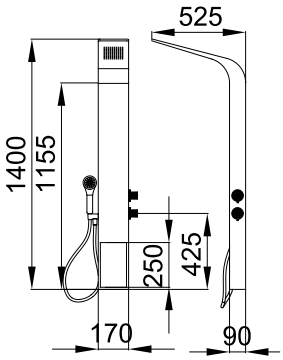

SUMMIT 1400 2F

1400 mm / 170 mm / 525 mm	109	ID. 663 260	2455 €
	9252	ID. 663 270	2455 €

Systeemkenmerken: thermostatische mengkraan met 2 functies - hoofddouche, handdouche, wandmontage. / Fonctions du système : mitigeur thermostatique 2 fonctions – douche de tête, douchette, montage mural / System functions: 2-function thermostatic tap – head shower, hand shower, installation: wall-mounted

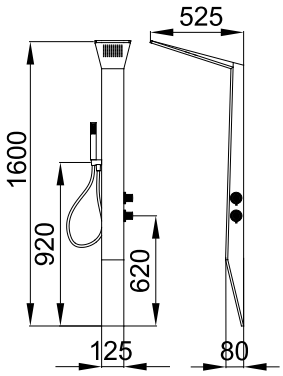

NEXUS 1600 2F

1600 mm / 125 mm / 525 mm	109	ID. 663 240	2144 €
	9252	ID. 663 250	2144 €

Systeemkenmerken: thermostatische mengkraan met 2 functies - hoofddouche, handdouche, wandmontage. / Fonctions du système : mitigeur thermostatique 2 fonctions – douche de tête, douchette, montage mural / System functions: 2-function thermostatic tap – head shower, hand shower, installation: wall-mounted

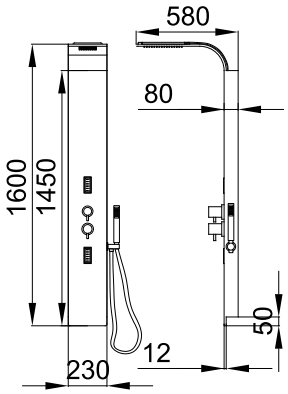

SPECTRA FLAT 1600 3F

1600 mm / 230 mm / 580 mm	109	ID. 663 180	2134 €
	9252	ID. 663 190	2134 €

Systeemfuncties: 3-functie mengkraan - hoofddouche, massage van het bovenlichaam, massage van het onderlichaam, handdouche, wandmontage
Fonctions du système : mitigeur 3 fonctions – douche de tête, massage du haut du corps, massage du bas du corps, douchette, montage mural
System functions: 3-function tap – head shower, upper body massage, lower body massage, hand shower, installation: wall-mounted

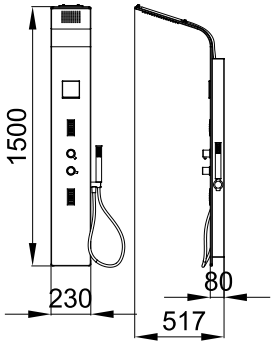

SPECTRA 1500 4F

1500 mm / 230 mm / 517 mm	109	ID. 663 200	2676 €
	9252	ID. 663 210	2676 €

Systeemfuncties: 4-functie mengkraan - hoofddouche, massage van het bovenlichaam, massage van het onderlichaam, handdouche, waterval, wandmontage
Fonctions du système : mitigeur 4 fonctions – douche de tête, massage du haut du corps, massage du bas du corps, douchette, cascade, montage mural
Functions of the system: 4-function tap – head shower, upper body massage, lower body massage, hand shower, cascade, installation: wall-mounted

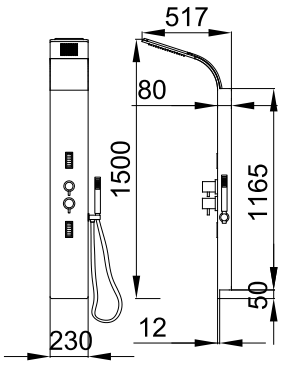

SPECTRA 1500 3F

1500 mm / 230 mm / 517 mm	109	ID. 663 220	2214 €
	9252	ID. 663 230	2214 €

Systeemfuncties: 3-functie mengkraan - hoofddouche, massage van het bovenlichaam, massage van het onderlichaam, handdouche, wandmontage
Fonctions du système : mitigeur 3 fonctions – douche de tête, massage du haut du corps, massage du bas du corps, douchette, montage mural
System functions: 3-function tap – head shower, upper body massage, lower body massage, hand shower, installation: wall-mounted. /

SIFONS / SIPHONS / SIPHONES

1 SIPHON FI 46 FOR BOWL

Vink art. 403263
(id. 869 920)

2 CLICK-CLACK/FOR BOWL WITH O/CR/FI46

Vink art. 564765
(id. 869 880)

3 CLICK-CL./BOWL WITH O/ KERR 108/FI46

Vink art. 601724
(id. 633 610)

4 DRAIN/BOWL WITHOUT O/ TYPE 2/KERR 108

Vink art. 600100
(id. 805 700)

5 DRAIN/BOWL WITHOUT O/ CR/FI 46

Vink art. 601725
(id. 805 470)

6 DRAIN/BOWL WITHOUT O/ KERR 108/FI 46

Vink art. 601726
(id. 633 620)

7 DRAIN/BOWL WITHOUT O/ CR/FI46

Vink art. 600060
(id. 633 630)

8 SIFON PVC SPACE SAVING/fi 46

Vink art. 588835
(id. 633 640)

9 SIPHON FOR BOWL/CR/ FI 46

Vink art. 485365
(id. 869 890)

10 SIPHON FI 90/SINGLE/FOR KIT.SINKS

Vink art. 403265
(id. 869 910)

11 SIPHON FI90/DOUBLE/FOR KIT.SINKS

Vink art. 411723
(id. 869 900)

---

12 SIPHON FOR SHOWER TRAY/ WITHOUT COVER H=65 mm /fi 90

Vink art. 538062
(id. 563 180)

13 SIPHON FOR SHOWER TRAY/ WITHOUT COVER H=84 mm /fi 90

Vink art. 601727
(id. 927 720)

14 SIPHON FOR SHOWER TRAY/ WITHOUT COVER H=65 mm /fi 52

Vink art. 536154
(id. 563 170)

KERROCK ONDERDELEN / PIÈCES DE RECHANGE / SPARE PARTS

OVERFLOW SET
FOR BOWL

Vink art. 485366
(id. 015 360)

OVAL OVERFLOW SET
FOR KIT. SINKS

Vink art. 485148
(id. 869 930)

KERROCK COVER
/TYPE 1/KERR 108

Vink art. 505377
(id. 596 600)

DRAIN COVER/TYPE 2/
KERROCK 108 (4)

Vink art. 562917
(id. 597 410)

DRAIN COVER/CR
FOR SIPHON (5)

Vink art. 601735
(id. 805 710)

COVER FOR CLICK-CLACK
IN 100 - 108 - 129 - 503 - 901
FOR SIPHON (6)

Vink art. 551981

DRAIN COVER/RUBY V-UN/
KERR 108

Vink art. 601738
(id. 530 310)

DRAIN COVER/KIARA 450
V-UN/KERR 108

Vink art. 601739
(id. 633 650)

DRAIN COVER/KIARA 500
V-UN/KERR 108

Vink art. 601740
(id. 633 660)

DRAIN COVER/KIARA 700
V-UN/KERR 108

Vink art. 601741
(id. 633 670)

VACUUM SET FOR KERROCK
SIPHON COVER

Vink art. 562919
(id. 597 430)

KERIL

Vink art. 428670

CLEANER + POLISH

Vink art. 560561

Het volledig aanbod van accessoires vindt je op onze webshop : **www.myvink.be**
La gamme complète d'accessoires se trouve sur notre boutique en ligne : **www.myvink.be**
The full range of accessories can be found on our webshop: **www.myvink.be**

LEVERINGSPROGRAMMA PLAATMATERIAAL
PROGRAMME DE LIVRAISON PLAQUES
DELIVERY PROGRAMME FOR PLATES

UNI LIGHT

REF.	KLEUR COULEUR COLOUR	3600 x 760 MM					3600 x 1350 MM					3600 x 930 2700 x 930		3600 x 1520
		4	6	9	12	18	4	6	9	12	18	6	12	12
100	Arctic White	4	4	2	*	*	4	4	*	*	(4)	(60)	(30)	(40)
101	Polar White	4	4	2	*	2	4	4	2	*	(4)	(60)	(30)	(40)
108	Snow White	*	*	*	*	*	*	*	*	*	*	*	*	*
109	White Acryl	4	4	2	*	2	4	4	2	2	(4)	(60)	(30)	(40)
118	Pearl White	4	4	2	*	2	4	4	2	2	(4)	(60)	(30)	(40)
129	Daisy White	4	4	2	*	2	4	4	2	2	(4)	(60)	(30)	(40)
443	Flamingo Pink	4	4	2	*	2	4	4	2	2	(4)	(60)	(30)	(40)
500	Vanilla	4	4	2	*	2	4	4	2	2	(4)	(60)	(30)	(40)
501	French Vanilla	4	4	2	*	2	4	4	2	2	(4)	(60)	(30)	(40)
503	Bisque	4	4	2	*	2	4	4	2	2	(4)	(60)	(30)	(40)
545	Pastel Yellow	4	4	2	*	2	4	4	2	2	(4)	(60)	(30)	(40)
644	Pastel Green	4	4	2	*	2	4	4	2	2	(4)	(60)	(30)	(40)
736	Ice Blue	4	4	2	*	2	4	4	2	2	(4)	(60)	(30)	(40)
900	Misty Gray	4	4	2	*	2	4	4	2	2	(4)	(60)	(30)	(40)

*** 2700 x 930 - Snow White 108 :** op aanvraag / sur demande / on request

UNI DARK

REF.	KLEUR COULEUR COLOUR	3600 x 760 MM					3600 x 1350 MM					3600 x 930 2700 x 930		3600 x 1520
		4	6	9	12	18	4	6	9	12	18	6	12	12
441	Ruby Pink	4	4	2	*	2	4	4	2	2	(4)	(60)	(30)	(40)
513	Grey Quartzite	4	4	2	*	2	4	4	2	2	(4)	(60)	(30)	(40)
514	Sandstone	4	4	2	*	2	4	4	2	2	(4)	(60)	(30)	(40)
645	Forest Green	4	4	2	*	2	4	4	2	2	(4)	(60)	(30)	(40)
729	Adriatic Blue	4	4	2	*	2	4	4	2	2	(4)	(60)	(30)	(40)
737	Indigo	4	4	2	*	2	4	4	2	2	(4)	(60)	(30)	(40)
901	Ash Grey	4	4	2	*	2	4	4	2	2	(4)	(60)	(30)	(40)
909	Black	4	*	2	*	2	4	*	2	*	(4)	(60)	(30)	(40)
921	Gypsum	4	4	2	*	2	4	4	2	2	(4)	(60)	(30)	(40)
922	Water Stone	4	4	2	*	2	4	4	2	2	(4)	(60)	(30)	(40)
923	Charcoal	4	4	2	*	2	4	4	2	2	(4)	(60)	(30)	(40)
924	Beiging	4	4	2	*	2	4	4	2	2	(4)	(60)	(30)	(40)

(-) Op aanvraag min. hoeveelheid / Sur demande min. quantité / On request min. quantity (4) (30) (40) (60)

* Standaard leverbaar per plaat / Disponible par plaque / Standard available per sheet

2/4 Leverbaar per 2/4 platen / Uniquement par 2/4 plaques / Available per 2/4 sheets

\- Niet leverbaar / pas livrable / Not available

Om het even welk UNI-kleur kan op maat worden aangemaakt vanaf 4 standaardplaten. (andere kleuren dan UNI-reeks: op aanvraag)
A partir de 4 panneaux, nous fabricons n'importe quelle couleur-uni sur demande. (autres couleurs que la gamma-UNI sur demande)
Any UNI colour can be customised from 4 standard plates. (Colours other than UNI series: on request).

LEVERINGSPROGRAMMA PLAATMATERIAAL
PROGRAMME DE LIVRAISON PLAQUES
DELIVERY PROGRAMME FOR PLATES

GRANIT

REF.	KLEUR COULEUR COLOUR	3600 x 760 MM				3600 x 1350 MM			
		6	9	12	18	6	9	12	18
1076	Wollastonite	4	2	*	2	4	2	2	-
1080	Brilliante	4	2	*	2	4	2	2	
1087	Dolomite Grain	4	2	*	2	4	2	2	-
1090	Iceland	4	2	*	2	4	2	2	-
1091	Salt & Peper	4	2	*	2	4	2	2	-
1093	Pyrite	4	2	*	2	4	2	2	-
1193	Apenino	4	2	*	2	4	2	2	-
5080	Desert Gold	4	2	*	2	4	2	2	-
5195	Basalt	4	2	*	2	4	2	2	-
5196	Cryolite	4	2	*	2	4	2	2	-
9011	Hedenbergit	4	2	*	2	4	2	2	-
9081	Kyanite	4	2	*	2	4	2	2	-
9095	Molibdenite	4	2	*	2	4	2	2	-
9099	Onyx	4	2	*	2	4	2	2	-

METALIC

REF.	KLEUR COULEUR COLOUR	3600 x 760 MM				3600 x 1350 MM			
		6	9	12	18	6	9	12	18
1071	Platinum	4	2	*	(20)	4	2	2	-
1194	White Glitter	4	2	*	(20)	4	2	2	-
9070	Graphite	4	2	*	(20)	4	2	2	-
9170	Black Specularite	4	2	*	(20)	4	2	2	-

KERROCK MF (MED CERTIFICATE)

REF.	KLEUR COULEUR COLOUR	3600 X 760 MM			
		6	9	12	18
MF 178		-	-	*	-

EASY SHAPING

REF.	KLEUR COULEUR COLOUR	3600 X 760 MM				3600 X 1350 MM			
		6	9	12	18	6	9	12	18
ES 112		-	-	*		(40)	-	*	-

(-) Op aanvraag min. hoeveelheid / Sur demande min. quantité / On request min. quantity (20) (40)

* Standaard leverbaar per plaat / Disponible par plaque / Standard available per sheet

2/4 Leverbaar per 2/4 platen / Uniquement par 2/4 plaques / Available per 2/4 sheets

\- Niet leverbaar / pas livrable / Not available

LEVERINGSPROGRAMMA PLAATMATERIAAL
PROGRAMME DE LIVRAISON PLAQUES
DELIVERY PROGRAMME FOR PLATES

TERRAZZO

REF.	KLEUR COULEUR COLOUR	3600 x 760 MM			3600 x 1350 MM		
		9	12	18	9	12	18
1050	Quartz	(40)	*	(20)	(40)	2	-
1052	Aragonite	(40)	*	(20)	(40)	2	-
1055	Granulite	(40)	*	(20)	(40)	2	-
1157	Sunrise	(40)	*	(20)	(40)	2	-
1158	Azure	(40)	*	(20)	(40)	2	-
1159	Argento	(40)	*	(20)	(40)	2	-
1160	Venetian	(40)	*	(20)	(40)	2	-
1250	Diamond	(40)	*	(20)	(40)	2	-
1251	Halite	(40)	*	(20)	(40)	2	-
1252	Crushed Ice	(40)	*	(20)	(40)	2	-
5053	Calcite	(40)	*	(20)	(40)	2	-
5061	Albit	(40)	*	(20)	(40)	2	-
5250	Botticino	(40)	*	(20)	(40)	2	-
5251	Perlato Royal	(40)	*	(20)	(40)	2	-
5252	Aplite	(40)	*	(20)	(40)	2	-
9050	Obsidian	(40)	*	(20)	(40)	2	-
9250	Selenite	(40)	*	(20)	(40)	2	-
9251	Moonlight	(40)	*	(20)	(40)	2	-
9252	Andesite	(40)	*	(20)	(40)	2	-
9253	Chromite	(40)	*	(20)	(40)	2	-
9257	Snowfall	(40)	*	(20)	(40)	2	-

NATUR

REF.	KLEUR COULEUR COLOUR	3600 x 760 MM			3600 x 1350 MM		
		9	12	18	9	12	18
N 133	Magnesite	*	*	(20)	*	*	-
N 134	White Agate	*	*	(20)	*	*	-
N 546	White Maple	*	*	(20)	*	*	-
N 548	Teak Wood	*	*	(20)	*	*	-
N 1258	Iceberg	*	*	(20)	*	*	-
N 5259	Citrine	*	*	(20)	*	*	-
N 9259	Graywacke	*	*	(20)	*	*	-

(-) Op aanvraag min. hoeveelheid / Sur demande min. quantité / On request min. quantity (4) (30) (40) (60)

* Standaard leverbaar per plaat / Disponible par plaque / Standard available per sheet

2/4 Leverbaar per 2/4 platen / Uniquement par 2/4 plaques / Available per 2/4 sheets

\- Niet leverbaar / pas livrable / Not available

Om het even welk UNI-kleur kan op maat worden aangemaakt vanaf 4 standaardplaten. (andere kleuren dan UNI-reeks: op aanvraag)
A partir de 4 panneaux, nous fabricons n'importe quelle couleur-uni sur demande. (autres couleurs que la gamma-UNI sur demande)
Any UNI colour can be customised from 4 standard plates. (Colours other than UNI series: on request).

LEVERINGSPROGRAMMA PLAATMATERIAAL
PROGRAMME DE LIVRAISON PLAQUES
DELIVERY PROGRAMME FOR PLATES

MARBLE

REF.	KLEUR COULEUR COLOUR	3600 x 760 MM		
		9	12	18
M 1060	Diaspore	*	*	-
M 1156	Alabaster	*	*	-
M 5079	Barite	*	*	-
M 9078	Gabbro	*	*	-
M 9197	Pyroxene	*	*	-
M 9202	Pantheon	*	*	-
M 123	Buffalo	*	*	-
M 124	Howlik	*	*	-
M 536	Ivory Brown	*	*	-

MIDNIGHT BLACK

REF.	KLEUR COULEUR COLOUR	3600 x 760 MM		
		9	12	18
MB 990	Nero	-	*	-
MB 9955	Lavastone	-	*	-

LUMINO

REF.	KLEUR COULEUR COLOUR	3600 x 760 MM				3600 x 1350 MM			
		6	9	12	18	6	9	12	18
11	White	(50)	(40)	*	-	(40)	(40)	*	-

LUMINACO

REF.	KLEUR COULEUR COLOUR	3600 x 760 MM			3600 x 1350 MM		
		9	12	18	9	12	18
8101	Strontianite	-	*	-	-	2	-
8102	Luxite	-	*	-	-	2	-
8901	Opal Brown	-	*	-	-	2	-

(-) Op aanvraag min. hoeveelheid / Sur demande min. quantité / On request min. quantity (40) (50)

* Standaard leverbaar per plaat / Disponible par plaque / Standard available per sheet

\- Niet leverbaar / pas livrable / Not available

Om het even welk UNI-kleur kan op maat worden aangemaakt vanaf 4 standaardplaten. (andere kleuren dan UNI-reeks: op aanvraag)
A partir de 4 panneaux, nous fabricons n'importe quelle couleur-uni sur demande. (autres couleurs que la gamma-UNI sur demande)
Any UNI colour can be customised from 4 standard plates. (Colours other than UNI series: on request).

LEVERINGSPROGRAMMA - WASBAKKEN
PROGRAMME DE LIVRAISON - VASQUES
DELIVERY PROGRAMME FOR WASHBASINS

TYPE	COLOUR	MO / ATP	ZO / STP	SIPHON	COVER (inclus.)
Jana-UN	Uni + Granit	O	X	SIF-UM/45	-
Keri-UN	Uni + Granit	O	X	SIF-UM/45	-
Meta-UN	Uni + Granit	O	X	SIF-UM/45	-
Rondo-UN	Uni + Granit	O	X	SIF-UM/45	-
Tisa-UN	108-129	O	X	SIF-UM/45	-
Ana-UN	Uni + Granit	O	X	SIF-UM/45	-
Blanca-UN	Uni + Granit	O	X	SIF-UM/45	-
Maja-UN	Uni + Granit	O	X	SIF-UM/45	-
Ajda-UN	Uni + Granit	O	X	SIF-UM/45	-
Iva-UN	Uni + Granit	O	X	SIF-UM/45	-
Bea-UN	Uni + Granit	O	X	SIF-UM/45	-
Zena 460	ES-112	O	X	SIF-UM/45	-
Zena 600	ES-112	O	X	SIF-UM/45	-
Ina 400-UN	100-108-129-503-901	O	X	SIF-UM/45	-
Ina 500-UN	100-108-129-503-901	O	X	SIF-UM/45	-
Ina 600-UN	100-108-129-503-901	O	X	SIF-UM/45	-
Ina 700-UN	100-108-129-503-901	O	X	SIF-UM/45	-
Brina-UN	Uni	X	X	SIF-UM/45	-
Cheri-UN	Uni	O	X	SIF-UM/45	-
Lora-UN	Uni	O	X	SIF-UM/45	-
Amy-UN	108-129	O	X	SIF-UM/45	-
Keli-UN	Uni	O	X	SIF-UM/45	-
Brina V-UN	108-129	-	X	SIF-UM/45	X
Cheri V-UN	108-129	-	X	SIF-UM/45	X
Lora V-UN	108-129	-	X	SIF-UM/45	X
Vita V-UN	108-129	-	X	SIF-UM/45	X
Ruby-V-UN	108-129	-	X	SIF-UM/45	-
Nola-UN	Uni, Granit,Terrazzo	O	X	SIF-UM/45	-
Luna-UN	Uni, Granit,Terrazzo	O	X	SIF-UM/45	-
Soft 380 V-ON	108-129	-	X	SIF-UM/45	X
Soft 380 V-IN	108-129	-	X	SIF-UM/45	X
Soft 380 V-UN	108-129	-	X	SIF-UM/45	X
Soft 550 V-ON	108-129	-	X	SIF-UM/45	X
Soft 550 V-IN	108-129	-	X	SIF-UM/45	X
Soft 550 V-UN	108-129	-	X	SIF-UM/45	X
Gloria 580 V-IN	108-129	-	X	SIF-UM/45	X
Gloria 580 V-UN	108-129	-	X	SIF-UM/45	X
Gloria 880 V-IN	108-129	-	X	SIF-UM/45	X
Gloria 880 V-UN	108-129	-	X	SIF-UM/45	X
Lux 380 V-ON	108-129	-	X	SIF-UM/45	X
Lux 380 V-IN	108-129	-	X	SIF-UM/45	X
Lux 380 V-UN	108-129	-	X	SIF-UM/45	X
Lux 500 V-ON	108-129	-	X	SIF-UM/45	X
Lux 500 V-IN	108-129	-	X	SIF-UM/45	X
Lux 500 V-UN	108-129	-	X	SIF-UM/45	X
Demi V-ON	108-129	-	X	SIF-UM/45	X
Oda V-ON	108-129	-	X	SIF-UM/45	X
Ariana 370 V-ON	108-129	-	X	SIF-UM/45	X
Ariana 370 V-UN	108-129	-	X	SIF-UM/45	X
Ariana 550 V-ON	108-129	-	X	SIF-UM/45	X
Ariana 550 V-UN	108-129	-	X	SIF-UM/45	X
Kiara 450 UN	108-129	-	X	SIF-UM/45	X
Kiara 500 UN	108-129	-	X	SIF-UM/45	X
Kiara 700 UN	108-129	-	X	SIF-UM/45	X
Kiara 450 V-UN	108-129	-	X	SIF-UM/45	X
Kiara 500 V-UN	108-129	-	X	SIF-UM/45	X
Kiara 700 V-UN	108-129	-	X	SIF-UM/45	X
Astoria 610 V	108-129	-	X	SIF-UM/45	X
Astoria 710 V	108-129	-	X	SIF-UM/45	X
Astoria 810 V	108-129	-	X	SIF-UM/45	X
Astoria 910 V	108-129	-	X	SIF-UM/45	X
Astoria 1210 DV	108-129	-	X	SIF-UM/45	X

LEVERINGSPROGRAMMA - KEUKENBAKKEN - MEDISCHE BAKKEN
PROGRAMME DE LIVRAISON - EVIERS - LAVOBOS MEDICALES
DELIVERY PROGRAMME - KITCHEN SINKS - WASHBASINS FOR LABO

KEUKENBAKKEN / EVIERS / KITCHEN SINKS

TYPE	KLEUR COULEUR COLOUR	MO / ATP	ZO / STP	SIFON SIPHON SIPHON
Beta-UN	100-108-129-503-901	O	X	SIF-UM/90
Cora-UN	100-108-129-503-901	O	X	SIF-UM/90
Flora-UN	100-108-129-503-901	O	X	SIF-UM/90
Alya-UN	100-108-129-503-901	O	X	SIF-UM/90
Zoa-UN	108-129	O	X	SIF-UM/90
Helen-UN	108-129	-	X	SIF-DV/90
Khloe-UN	100-108-129-503-901	O	X	SIF-UM/90
Pika-UN	100-108-129-503-901	-	X	SIF-UM/90
Alita-UN	100-108-129-503-901	O	X	SIF-UM/90
Sonia-UN	Uni + 1090-5080-5083-9095	-	X	SIF-UM/90
Emma-UN	Uni + 1090-5080-5083-9095	O	X	SIF-UM/90
Nadia-UN	Uni + 1090-5080-5083-9095	O	X	SIF-UM/90
Ella 180-UN	Uni - Granit - Terrazzo	-	X	SIF-UM/90
Ella 340-UN	Uni - Granit - Terrazzo	X	O	SIF-UM/90
Ella 400-UN	Uni - Granit - Terrazzo	X	O	SIF-UM/90
Ella 500-UN	Uni - Granit - Terrazzo	X	O	SIF-UM/90

MEDISCHE BAKKEN / EVIERS ET LAVABOS MÉDICALES WASHBASINS FOR LABO

TYPE	KLEUR COULEUR COLOUR	MO / ATP	ZO / STP	SIFON SIPHON SIPHON
Ava-UN	108-129	-	X	SIF-UM/90
Cara-UN	108-129	-	X	SIF-UM/90
Aqualine	Uni + Granit	-	X	SIF-UM/45
Ajda	Uni + Granit	O	X	SIF-UM/45
Bea	Uni + Granit	O	X	SIF-UM/45
Heidi-UN	108-129	-	X	SIF-UM/45
Sofia-UN	108-129	-	X	SIF-UM/45
Ada-UN	108-129	-	X	SIF-UM/45

X	standaard / standard / Standard
O	optioneel (gratis) / en option (gratuit) / optional (free)
-	niet mogelijk / pas possible / not possible
MO/ATP	mét overloop / avec trop-plein / with overflow
ZO/STP	zonder overloop / sans trop-plein / without overflow

LEVERINGSPROGRAMMA - BADKUIPEN - DOUCHES
PROGRAMME DE LIVRAISON - BAIGNOIRS - DOUCHES
DELIVERY PROGRAMME - BATHTUBES - SHOWER

BADKUIPEN / BAIGNOIRS / BATHTUBES

TYPE	KLEUR COULEUR COLOUR	MO / ATP	ZO / STP	INCLUSIEF INCLUS
ATYS-UN	108		X	click-clack outflow system + 4 paws
LOTO-FS	108	X		chromé overflow set
FREYA-FS	108		X	click-clack outflow system
ROSE-FS	108		X	click-clack outflow system
RUBY-FS	108		X	click-clack outflow system
ASTRA DUO-FS	108		X	click-clack outflow system - basis in Kerrock 909
ASTRA/O	108	X		outflow/overflow with up & down system
ASTRA-FS	108	X		outflow/overflow with up & down system
ASTRA 200 X 100	108	X		outflow/overflow with up & down system
AMBER-FS	108		X	click-clack outflow system
AMBER LIGHT-FS	108	X		outflow/overflow with up & down system / acrylic wall
AMBER LUX-FS	108		X	click-clack outflow system / automatic overflow

DOUCHES / SHOWER

TYPE	KLEUR COULEUR COLOUR	INCLUSIEF INCLUS	SIFON SIPHON SIPHON
CORAL	108	Kerrock cover	FI90
ARON	108	Kerrock cover + Siphon	
TRENT	109/9252	Kerrock cover	FI52
TRENT/O	109/9252	Kerrock cover + Paws	FI52
TRENT R	109/9252	Kerrock cover	FI52
TRENT R/O	109/9252	Kerrock cover + Paws	FI52
FOSTER	108	High flow siphon Waterproof film Styrofoam insert	
RUBY	108	Kerrock cover	FI52

X standaard / standard / Standard
O optioneel (gratis) / en option (gratuit) / optional (free)
- niet mogelijk / pas possible / not possible
MO/ATP mét overloop / avec trop-plein / with overflow
ZO/STP zonder overloop / sans trop-plein / without overflow

TECHNISCHE DATA / CARACTÉRISTIQUES TECHNIQUES / TECHNICAL DATA

EIGENSCHAPPEN / PROPRIÉTÉ / PROPERTY	WAARDE / VALEUR / VALUE	METHODE / MÉTHODE / METHOD
VOLUME VOLUME VOLUME MASS	1680–1750 kg/m³	SIST EN ISO 1183-1 Methode A SIST EN ISO 1183-1 Méthode A SIST EN ISO 1183-1 Method A
BUIGMODUS MODULE DE FLEXION FLEXURAL MODULUS	8600–9200 Mpa	SIST EN ISO 178
BUIGSTERKTE RÉSISTANCE À LA FLEXION FLEXURAL STRENGTH	49–80 Mpa	SIST EN ISO 178
BREUKSTERKTE RÉSISTANCE À LA RUPTURE TENSILE STRENGTH	36–50 Mpa	SIST EN ISO 527-2
REK BIJ BREUK ALLONGEMENT À LA RUPTURE ELONGATION AT BREAK	0,50–0,90 %	SIST EN ISO 527-2
SLAGSTERKTE TENACITÉ TOUGHNESS	3,0–6,0 kJ/m²	SIST EN ISO 179-1
HARDHEID (volgens Barcol) DURETÉ (selon Barcol) HARDNESS (Barcol)	58–64	SIST EN 59
UITZETTINGSCOËFFICIËNT COEFFICIENT DE DILATATION LINÉAIRE LINEAR EXPANSION COEFFICIENT	3,3-4,2 x 10^{-5} K^{-1}	α (–20 °C - +50 °C)
ABSORPTION (after 24 hours) WATERABSORPTIE (na 24 uur) ABSORPTION D'EAU (après 24 heures)	0,03-0,05 %	SIST EN ISO 62 Methode 1 SIST EN ISO 62 Méthode 1 SIST EN ISO 62 Method 1
WEERSTAND TEGEN STOOM (1 uur) RÉSISTANCE À LA VAPEUR D'EAU (1 heure) RESISTANCE TO WATER STEAM (1 hour)	Klasse 5 – Geen zichtbare verandering Note 5 – Pas de changement visible Rating 5 – No visible changes	SIST EN 438-2
WEERSTAND TEGEN WARME RECIPIENTEN RÉSISTANCE AUX EFFETS DES USTENSILES DE CUISINE CHAUDS RESISTANCE TO THE EFFECTS OF HOT COOKWARE	Klasse 5 – Geen zichtbare verandering Note 5 – Pas de changement visible Rating 5 – No visible changes	SIST EN 438-2
SIGARETBESTENDIGHEID LA RÉSISTANCE AUX EFFETS DE LA COMBUSTION DE CIGARETTES RESISTANCE TO THE EFFECTS OF A BURNING CIGARETTE	Klasse 4 – lichte wijziging in glans, enkel zichtbaar onder bepaalde hoek Note 4 – changement minime de brillance, visible seulement sous un certain angle Rating 4 – insignificant change in shine, only visible under certain angles	SIST EN 438-2
WEERSBESTENDIGHEID RÉSISTANCE AUX AGENTS CLIMATIQUES RESISTANCE TO ATMOSPHERIC AGENTS	Geen wijzigingen Aucun changement No change	Bloodstelling buitenlucht gedurende 2j. Exposé 2 ans à l'extérieur 2-year outdoor exposure
BRANDCLASSIFICATIE CLASSIFICATION EN RÉSISTANCE AU FEU CLASSIFICATION OF MATERIAL RESPONSE TO FIRE	B- s1, d0	SIST EN 13501-1
OPPERVLAKTEWEERSTAND RÉSISTANCE DE SURFACE SURFACE RESISTIVITY	2,0 x 10^{11} – 2,0 x 10^{12} Ω	DIN VDE 0303-3 IEC 93
SPECIFIEKE INDRINGWEERSTAND RÉSISTANCE DE PASSAGE SPÉCIFIQUE SPECIFIC VISCOSITY RESISTIVITY	7,9 x 10^{13} – 1,2 x 10^{14} Ω cm	DIN VDE 0303-3 IEC 93
KRUIPSTROOMVASTHEID RÉSISTANCE RELATIVE AU CHEMINEMENT DU COURANT DE FUITE RESISTANCE TO TRACKING CURRENTS	CTI 600 M	DIN VDE 0303-1 IEC 112
RELATIEVE DIËLEKTRISCHE CONSTANTE (Er) CONSTANTE DIÉLECTRIQUE RELATIVE (Er) RELATIVE DIELECTRIC CONSTANT (Er)	4,5	DIN VDE 0303-4 IEC 250
DIËLEKTRISCHE VERLIESFACTOR tg bij MHz FACTEUR DE PERTES DIÉLECTRIQUES tg à MHz DIELECTRIC LOSS FACTOR tg at MHz	2,8 x 10^{-3}	DIN VDE 0303-4 IEC 250
CONTACT MET LEVENSMIDDELEN CONTACT AVEC LES ALIMENTS CONTACT WITH FOOD	Goedgekeurd Correspondante Compliant with	Verordening (EG) nr. 10/2011 van de Commissie (zoals gewijzigd tot 2018) en Verordening (EG) nr. 1935/2004 van het Europees Parlement en de Raad. Règlement (CE) n° 10/2011 de la Commission (tel que modifié jusqu'en 2018) et règlement (CE) n° 1935/2004 du Parlement européen et du Conseil. Commission Regulation (EC) No 10/2011 (as amended until 2018) and Regulation (EC) No 1935/2004 of the European Parliament and of the Council.

Gegevens niet geldig voor EC- en MF-panelen / Données non valables pour les panneaux EC et MF / Data not valid for ES and MF sheets

LASTENBOEKOMSCHRIJVING / DESCRIPTION CAHIER DES CHARGES / CHARGE BOOK

Kerrock is een composietmateriaal dat voor ca 2/3 bestaat uit natuurlijke mineralen (ATH=aluminiumtrihydraat, ook wel bauxiet genoemd) en voor ca 1/3 uit kunsthars (MMA=methyl-methacrylaat,ook wel acryl genoemd). Door deze bijzondere samenstelling worden de pluspunten van elk van beide ingrediënten versterkt en worden de nadelen ervan onderdrukt. Het mineraalgedeelte geeft het product een grotere hardheid en stijfheid dan gewone kunststoffen, terwijl het acrylgedeelte zorgt voor flexibiliteit, een lager gewicht en een makkelijkere verwerkbaarheid.

TOEPASSINGEN
Kerrock wordt niet alleen toegepast als hoogwaardig oppervlak voor meubilair, zoals keukenwerkbladen, sanitairbladen, tafels, designmeubilair maar ook als universeel bekledings-en interieurmateriaal : douchewanden, balies, labo's, hotelsanitair, trapbekleding enz.
Door zijn uitstekende hygiënische eigenschappen vind je het veel terug in collectiviteiten en in de medische wereld zoals voor balies, werkbladen, labo's, patiëntenkamers, operatiekwartieren enz.

LEVERINGSPROGRAMMA
Kerrock kan geleverd worden in een ruim aanbod in standaardkleuren en is daarnaast leverbaar in om het even welke RAL of NCS kleur.
Mogelijke plaatformaten zijn : 3600 x 760 / 910 / 930 / 1350 mm en 2700 x 910 / 930 mm
Mogelijke diktes : 4-6-9-12-18 mm

SPOELBAKKEN EN LAVABO'S
Alle bakken kunnen naadloos worden gecombineerd met werkbladen in Kerrock.
Er is een zeer ruim pakket aan bakken beschikbaar voor keuken en badkamer, bad-kuipen en douchebakken.
Veel van deze bakken zijn verkrijgbaar in alle uni-kleuren, een aantal ook in granitkleuren en sommige zelfs in heel het kleurenpallet.

Le Kerrock est un matériau composite qui se compose d'environ 2/3 de minéraux naturels (ATH = trihydrate d'aluminium, également appelé bauxite) et d'environ 1/3 de résine synthétique (MMA = méthacrylate de méthyle, également appelé acrylique). Suite à cette composition spéciale, les points positifs de chacun des deux ingrédients sont renforcés et les inconvénients sont supprimés. La partie minérale confère au produit une dureté et une rigidité supérieures à celles des plastiques ordinaires, tandis que la partie acrylique offre une flexibilité, un poids inférieur et une maniabilité plus facile.

LES APPLICATIONS
Kerrock est non seulement utilisé comme surface de haute qualité pour les meubles, tels que les plans de travail de cuisine, les sanitaires, les tables, les meubles design, mais aussi dans d'autres applications intérieur: murs de douche, comptoirs, laboratoires, sanitaires d'hôtel, revêtements d'escalier, etc.
En raison de ses excellentes propriétés hygiéniques, il se trouve souvent dans les collectivités et dans le secteur médical tels que les comptoirs, les laboratoires, les chambres des patients, les blocs opératoires, etc.

PROGRAMME DE LIVRAISON
Kerrock peut être fourni dans une large gamme de couleurs standard et est également disponible dans n'importe quelle couleur RAL ou NCS. Les tailles de plaque possibles sont: 3600 x 760 / 910 / 930 / 1350 mm et 2700 x 910 / 930 mm (1)
Épaisseurs possibles: 4-6-9-12-18 mm

ÉVIERS ET LAVABOS
Tous les bacs peuvent être combinés de manière transparente avec des comptoirs en Kerrock.
Il existe une très large gamme de modèles disponibles pour la cuisine et la salle de bain, les baignoires et les receveurs de douche.
Beaucoup de ces bacs sont disponibles dans toutes les couleurs uni, certains également en granit et certains même dans toute la palette de couleurs.

LASTENBOEKOMSCHRIJVING / DESCRIPTION CAHIER DES CHARGES / CHARGE BOOK

Kerrock is a composite material composed of about 2/3 natural minerals (ATH=aluminium trihydrate, also known as bauxite) and about 1/3 synthetic resin (MMA=methyl methacrylate,also known as acrylic). This special composition enhances the pluses of each of the two ingredients while suppressing their disadvantages. The mineral part gives the product greater hardness and rigidity than ordinary plastics, while the acrylic part provides flexibility, lower weight and easier processability.

APPLICATIONS

Kerrock is used not only as a high-quality surface for furniture, such as kitchen worktops, sanitary tops, tables, designer furniture but also as a universal cladding and interior material : shower walls, counters, labs, hotel sanitary fittings, stair cladding, etc.
Thanks to its excellent hygienic properties, it is widely used in communities and in the medical world for counters, worktops, laboratories, patient rooms, operating theatres, etc.

DELIVERY PROGRAMME

Kerrock can be supplied in a lot of standard colours and is also available in any RAL or NCS colour.
Possible panel sizes are : 3600 x 760 / 910 / 930 / 1350 mm and 2700 x 910 / 930 mm.
Possible thicknesses : 4-6-9-12-18 mm

SINKS AND WASHBASINS

All bins can be seamlessly combined with worktops in Kerrock.
A very wide range of bins is available for kitchen and bathroom, bath-tubs and shower trays.
Many of these tubs are available in all solid colours, some also in granite colours and some even in the whole colour palette.

CERTIFICATEN / CERTIFICATS / CERTIFICATES

Reactie bij brand / Réaction au feu / Reaction to fire

Exova ZAG CSI TUM Technische Universität München

Voertuiguitrusting / Équipement des véhicules / Vehicle equipment

NSAI LAPI DEKRA

VOC-emissies / Émissions de COV / VOC emissions

BYGGVARU BEDÖMNINGEN RI. SE SP Testing

MED - Scheepsuitrusting / MED – Équipement des navires / MED – Ship equipment

LAPI

Treinuitrusting / Équipement des trains / Train equipment /

LAPI EN 45545-2

ISO 9001, ISO 14001

TÜV SÜD ISO 14001 ISO 9001

Antibacteriële efficiëntie / Efficacité antibactérienne / Antibacterial performance

ISEGA

Contact met voedsel - Nationaal Laboratorium voor Gezondheid, Milieu en Voedsel / Contact avec les aliments – Laboratoire national pour la santé, l'environnement et l'alimentation / Food contact – The National Laboratory of Health, Environment and Food

Gevels en gevelbekleding - Sloveens Instituut voor Civiele Techniek / Façades et revêtements muraux – Institut slovène de génie civil / Facade and wall claddings – Slovenian National Building and Civil Engineering Institute /

ZAG

Milieuproductverklaring - EPD / Déclaration environnementale de produit – EPD / Environmental Product Declaration – EPD

ZAG

ISO 19712

ZAG

LEED

U.S. GREEN BUILDING COUNCIL USGBC

REACH-verklaring / Déclaration REACH / REACH declaration /

REACH COMPLIANC

CONTACT

Internal Sales

SONJA PORTAEL
Internal Sales
België : Antwerpen, Limburg, Vlaams Brabant
Grand Duché de Luxembourg
Tel. +32 15 25 98 94
Mail sonja.portael@vink.be

External Sales

SAM MERTENS
Product Manager & Coordination Interior Department
België : Vlaanderen
Tel. +32 15 25 98 91
Mobile +32-477 85 69 02
Mail sam.mertens@vink.be

SEMI DEDIEU
Account Manager Wallonie + District Bruxelles Capital +
Grand Duché de Luxembourg
Tel. +32 15 25 98 46
Mobile +32 475 78 19 00
Mail semi.dedieu@vink.be

© 2026 VINK BV, Heist-op-den-Berg

Tweede druk / Deuième impression / Second edition
Zonder voorafgaande schriftelijke toestemming mag uit deze uitgave niets worden overgenomen.
De gegevens in dit boekwerk zijn naar beste weten vermeld, echter zonder enige aansprakelijkheid onzerzijds.

Toute reproduction partielle ou intégrale de la présente édition est interdite sans autorisation écrite préalable.
Les données du présent catalogue reflètent nos meilleures connaissances, mais elles ne donneront lieu à aucune responsabilité de notre part.

No reproduction may be made from this publication without prior written permission.
The information in this book has been given to the best of our knowledge, but without any liability on our part.

Uitgave / Edition : 10/2026
Hiermee vervallen alle voorgaande programma-overzichten.
Cette édition remplace tous les programmes de produits publiés antérieurement.
This cancels all previous program overviews.

Productie / Production
Communications department VINK BV/SRL, Heist-op-den-Berg

kerrock
by KOLPA

INFINITE POWER OF IMAGINATION.

VINK

VINK BV/SRL
Industriepark B-7
2220 Heist-op-den-Berg

T 015/25 98 90
building@be.vink.com
www.vink.be
www.kerrock.be

10/2026

kerrock
by KOLPA

INFINITE POWER OF IMAGINATION.

VINK

VINK BV/SRL
Industriepark B-7
2220 Heist-op-den-Berg

T 015/25 98 90
building@be.vink.com
www.vink.be
www.kerrock.be

10/2026